SYMKO
POWER TRANSMISSION SYSTEMS

VUES PONT CARRARO N°128419

Vue N°1

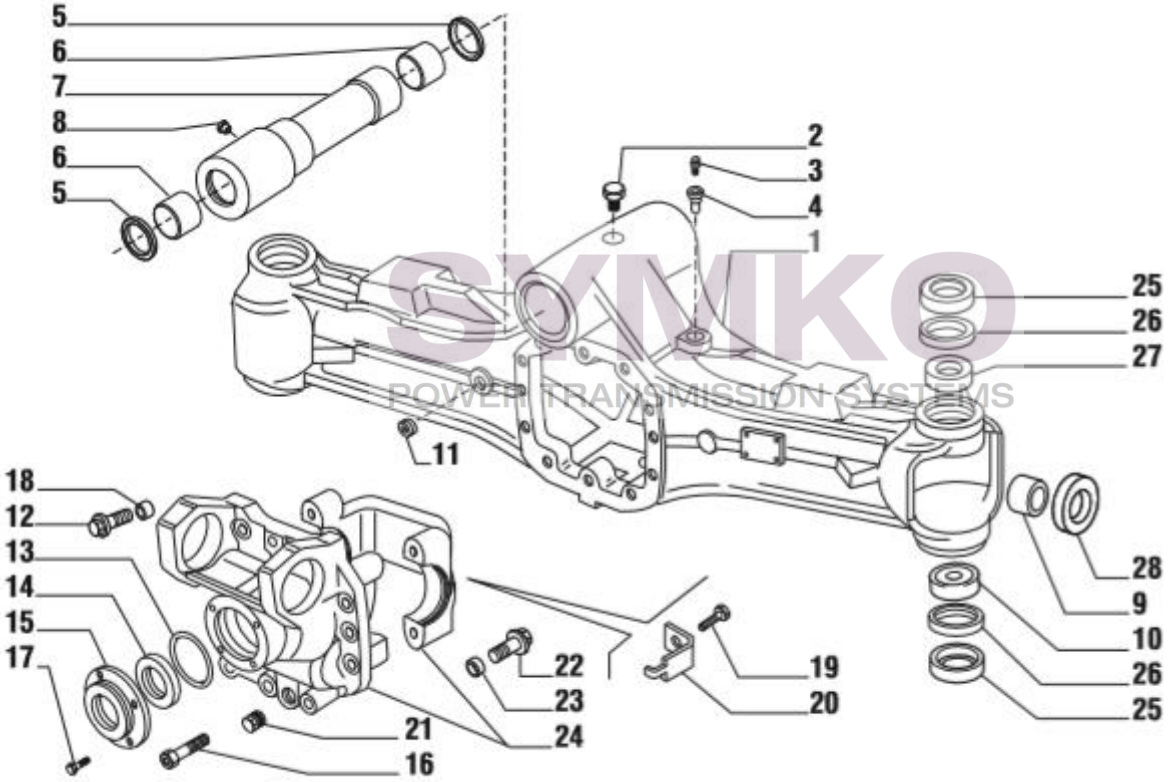

SYMKO – Parc d'activité de Tournebride – 23 Rue de la Guillauderie 44118 LA CHEVROLIERE

Tél : 02 51 70 13 13 - fax : 02 51 70 04 04

contact@symko.fr www.symko.fr

SYMKO
POWER TRANSMISSION SYSTEMS

VUES PONT CARRARO N°128419

Vue N°2

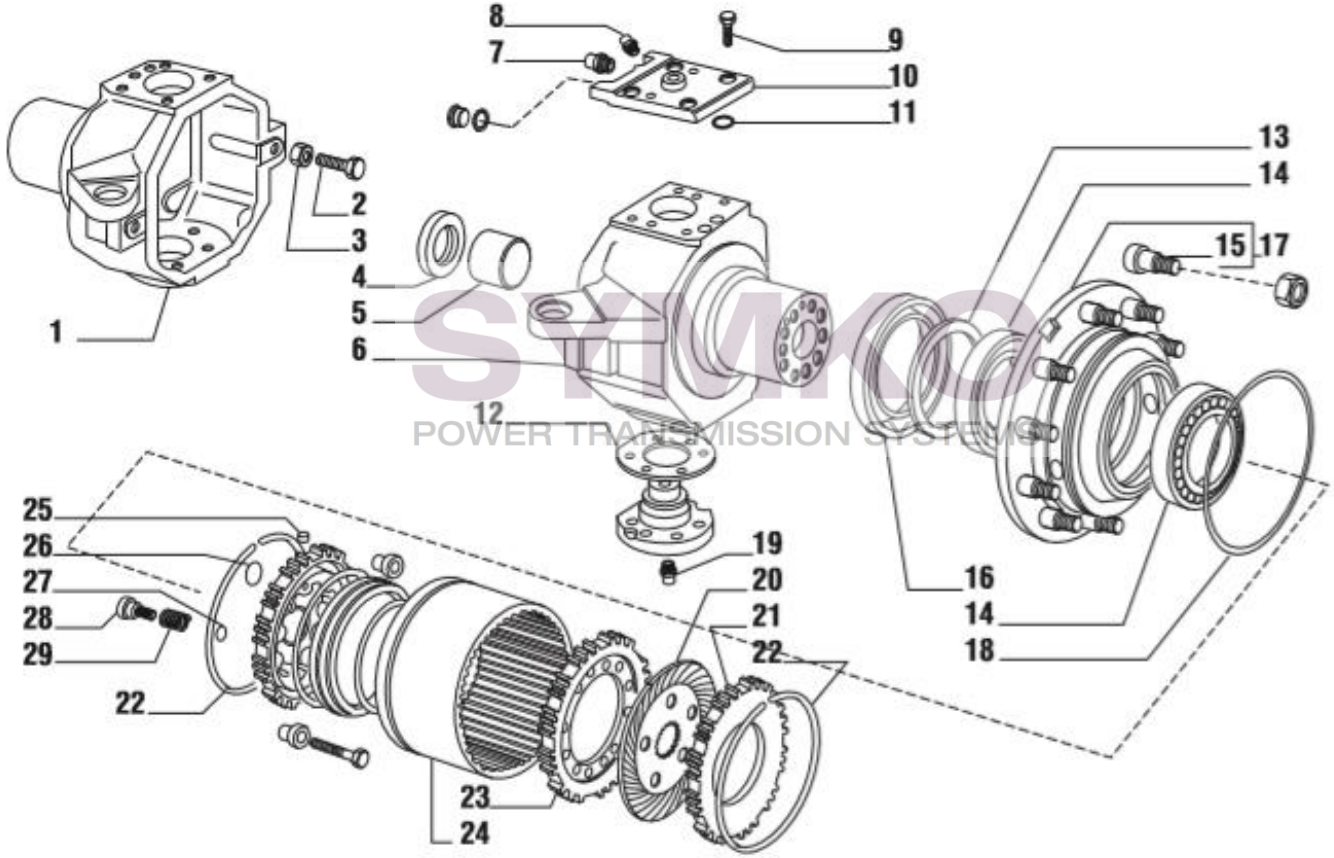

SYMKO – Parc d'activité de Tournebride – 23 Rue de la Guillauderie 44118
LA CHEVROLIERE
Tél : 02 51 70 13 13 - fax : 02 51 70 04 04
contact@symko.fr www.symko.fr

VUES PONT CARRARO N°128419

Vue N°3

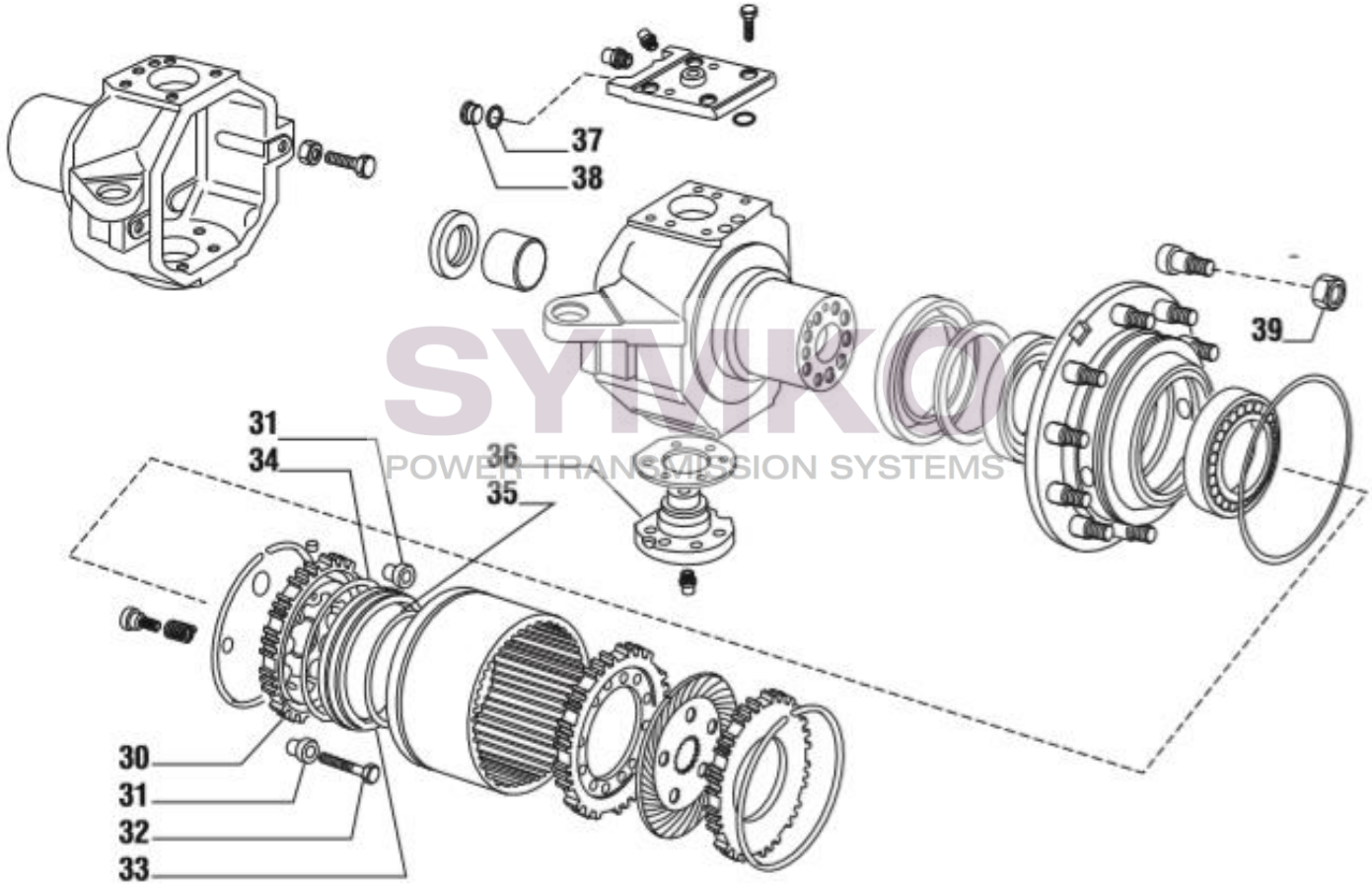

SYMKO
POWER TRANSMISSION SYSTEMS

SYMKO – Parc d'activité de Tournebride – 23 Rue de la Guillauderie 44118
LA CHEVROLIERE
Tél : 02 51 70 13 13 - fax : 02 51 70 04 04
contact@symko.fr www.symko.fr

SYMKO
POWER TRANSMISSION SYSTEMS

VUES PONT CARRARO N°128419

Vue N°4

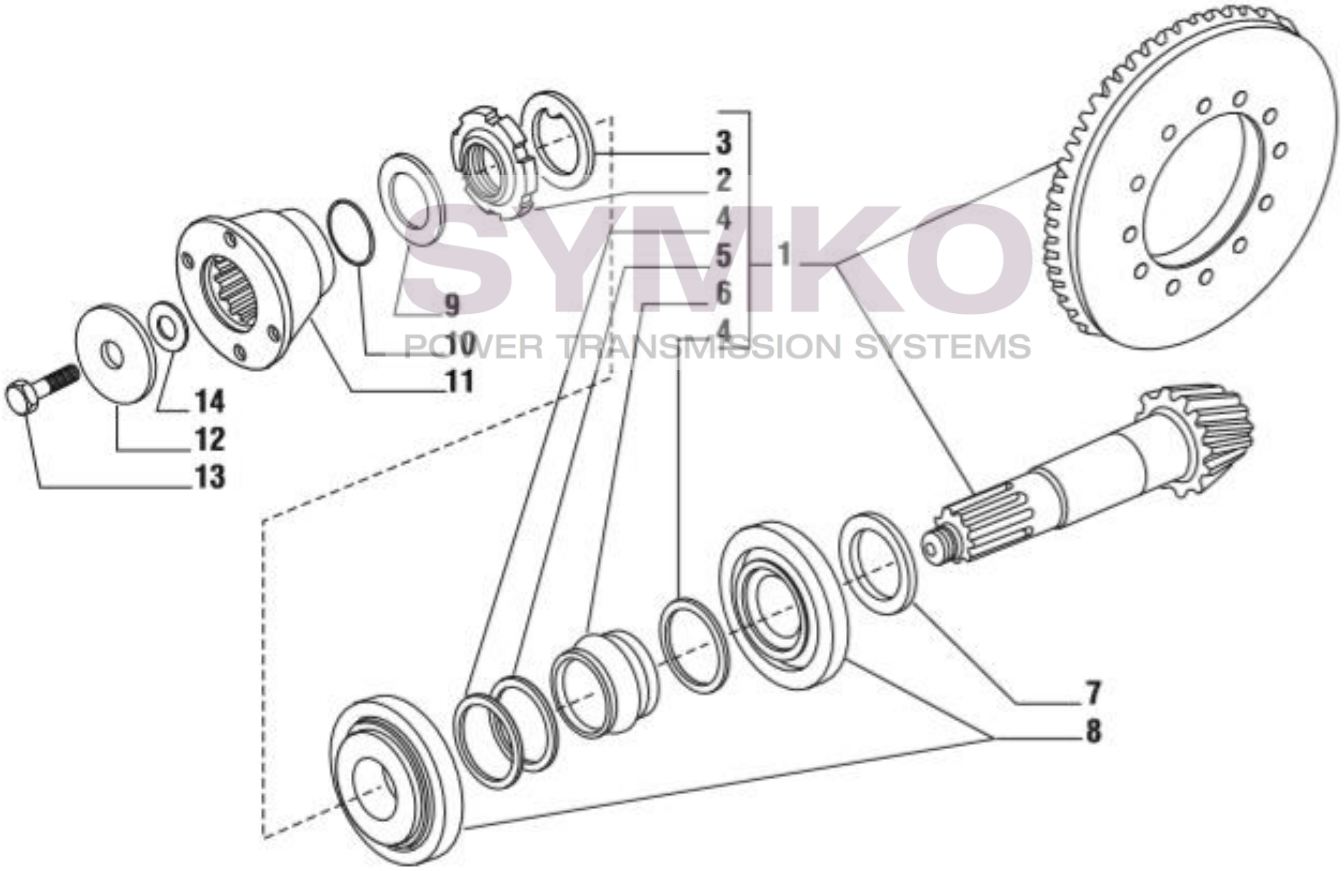

SYMKO – Parc d'activité de Tournebride – 23 Rue de la Guillauderie 44118
LA CHEVROLIERE
Tél : 02 51 70 13 13 - fax : 02 51 70 04 04
contact@symko.fr www.symko.fr

SYMKO
POWER TRANSMISSION SYSTEMS

VUES PONT CARRARO N°128419

Vue N°5

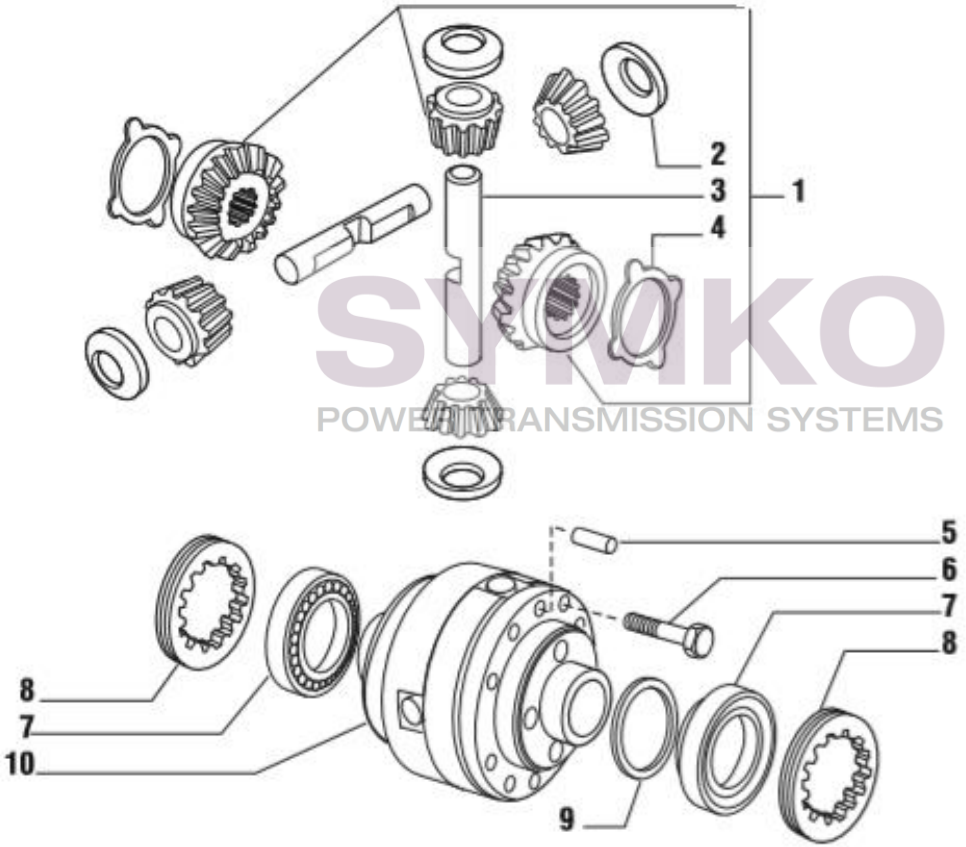

SYMKO – Parc d'activité de Tournebride – 23 Rue de la Guillauderie 44118 LA CHEVROLIERE

Tél : 02 51 70 13 13 - fax : 02 51 70 04 04

contact@symko.fr www.symko.fr

SYMKO
POWER TRANSMISSION SYSTEMS

VUES PONT CARRARO N°128419

Vue N°6

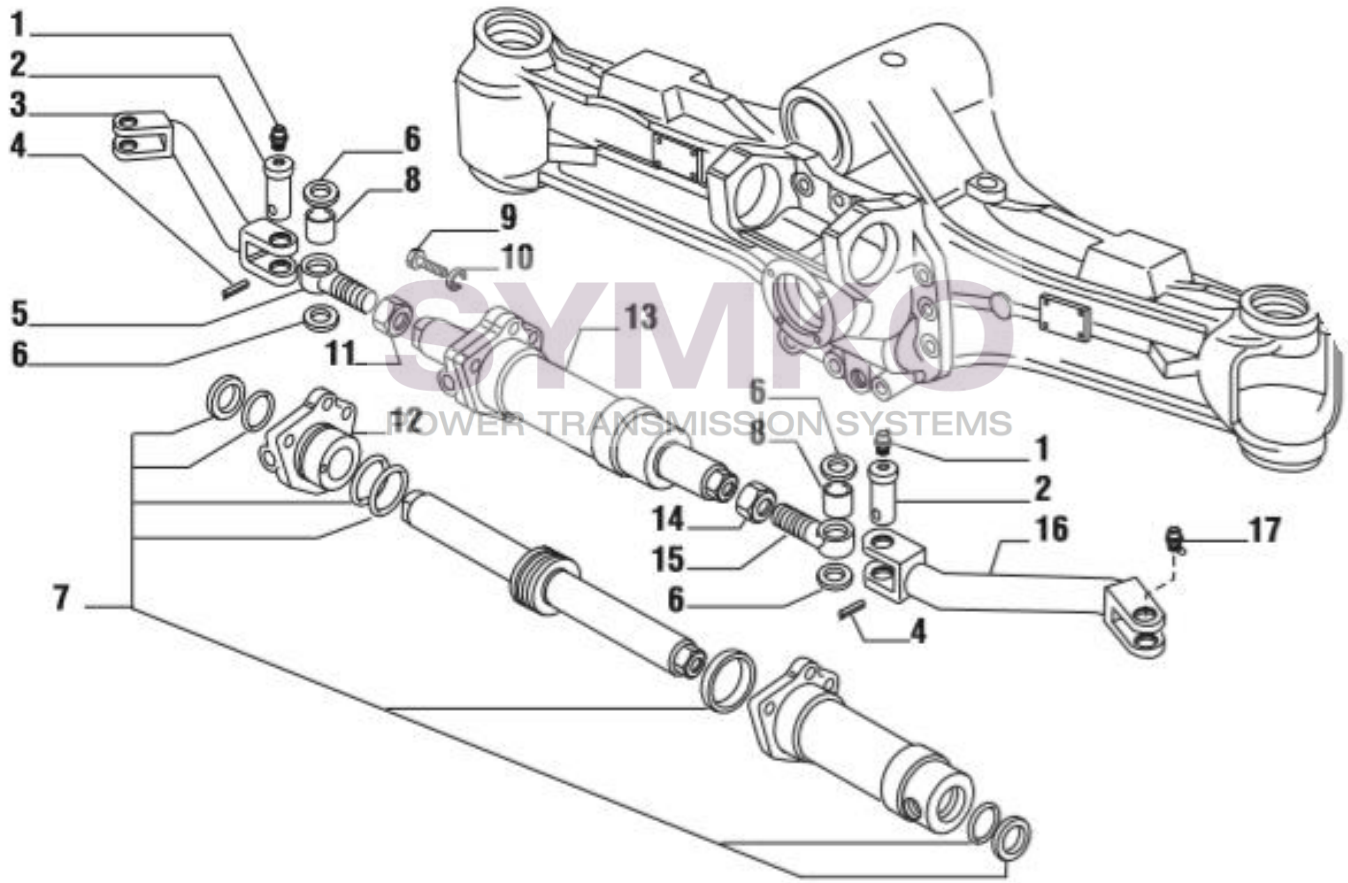

SYMKO – Parc d'activité de Tournebride – 23 Rue de la Guillauderie 44118
LA CHEVROLIERE
Tél : 02 51 70 13 13 - fax : 02 51 70 04 04
contact@symko.fr www.symko.fr

SYMKO
POWER TRANSMISSION SYSTEMS

VUES PONT CARRARO N°128419
Vue N°7

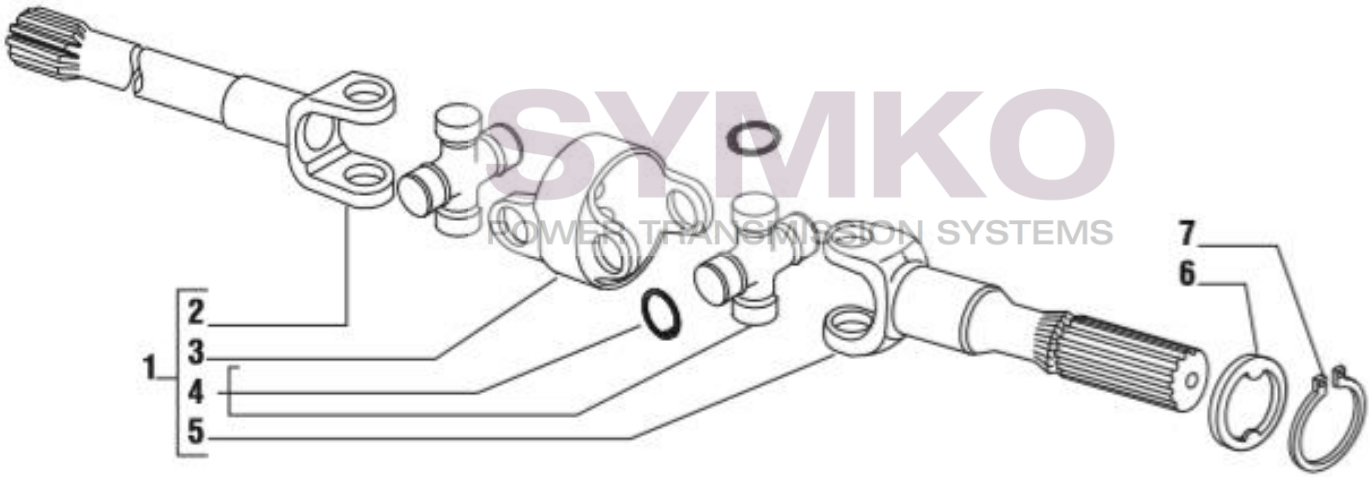

SYMKO – Parc d'activité de Tournebride – 23 Rue de la Guillauderie 44118
LA CHEVROLIERE
Tél : 02 51 70 13 13 - fax : 02 51 70 04 04
contact@symko.fr www.symko.fr

VUES PONT CARRARO N°128419
Vue N°8

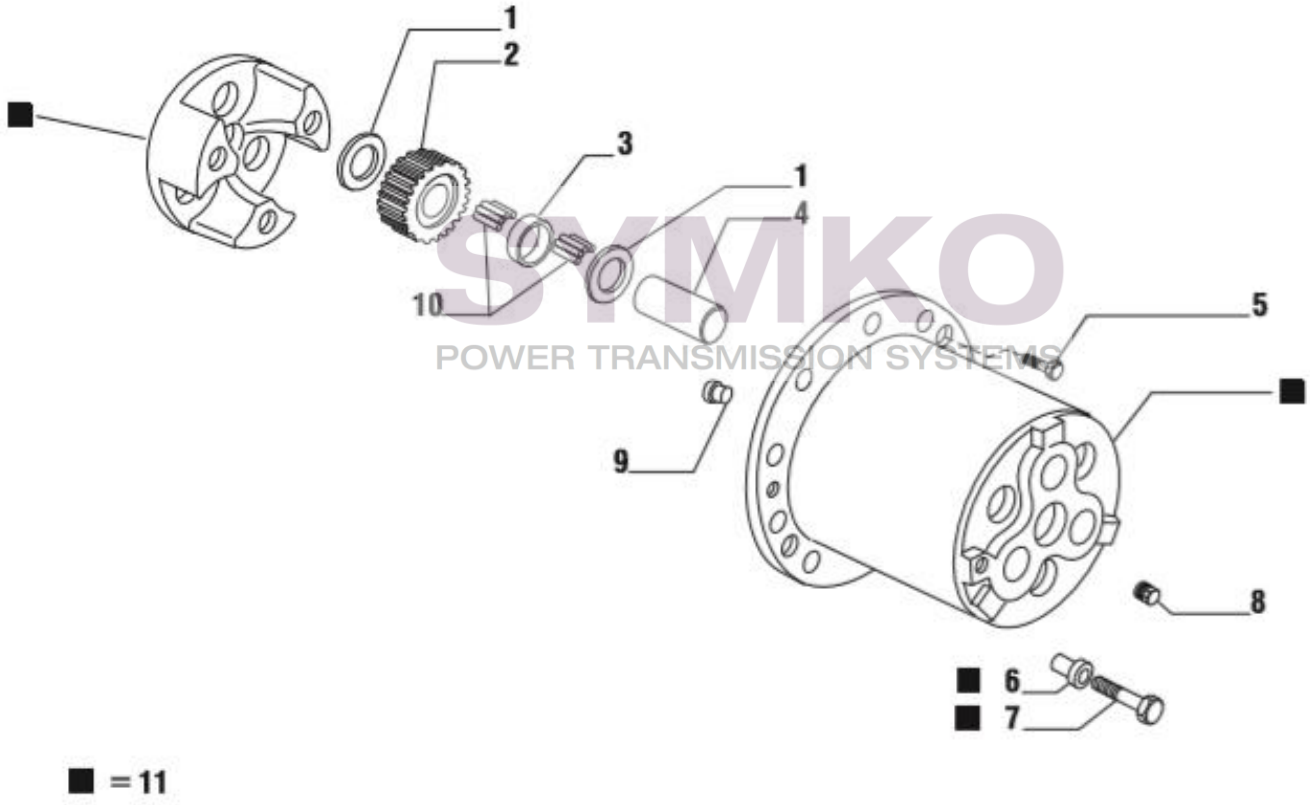

SYMKO
POWER TRANSMISSION SYSTEMS

SYMKO – Parc d'activité de Tournebride – 23 Rue de la Guillauderie 44118
LA CHEVROLIERE
Tél : 02 51 70 13 13 - fax : 02 51 70 04 04
contact@symko.fr www.symko.fr