SYMKO
POWER TRANSMISSION SYSTEMS

VUES PONT CARRARO N°138662

Vue N°1

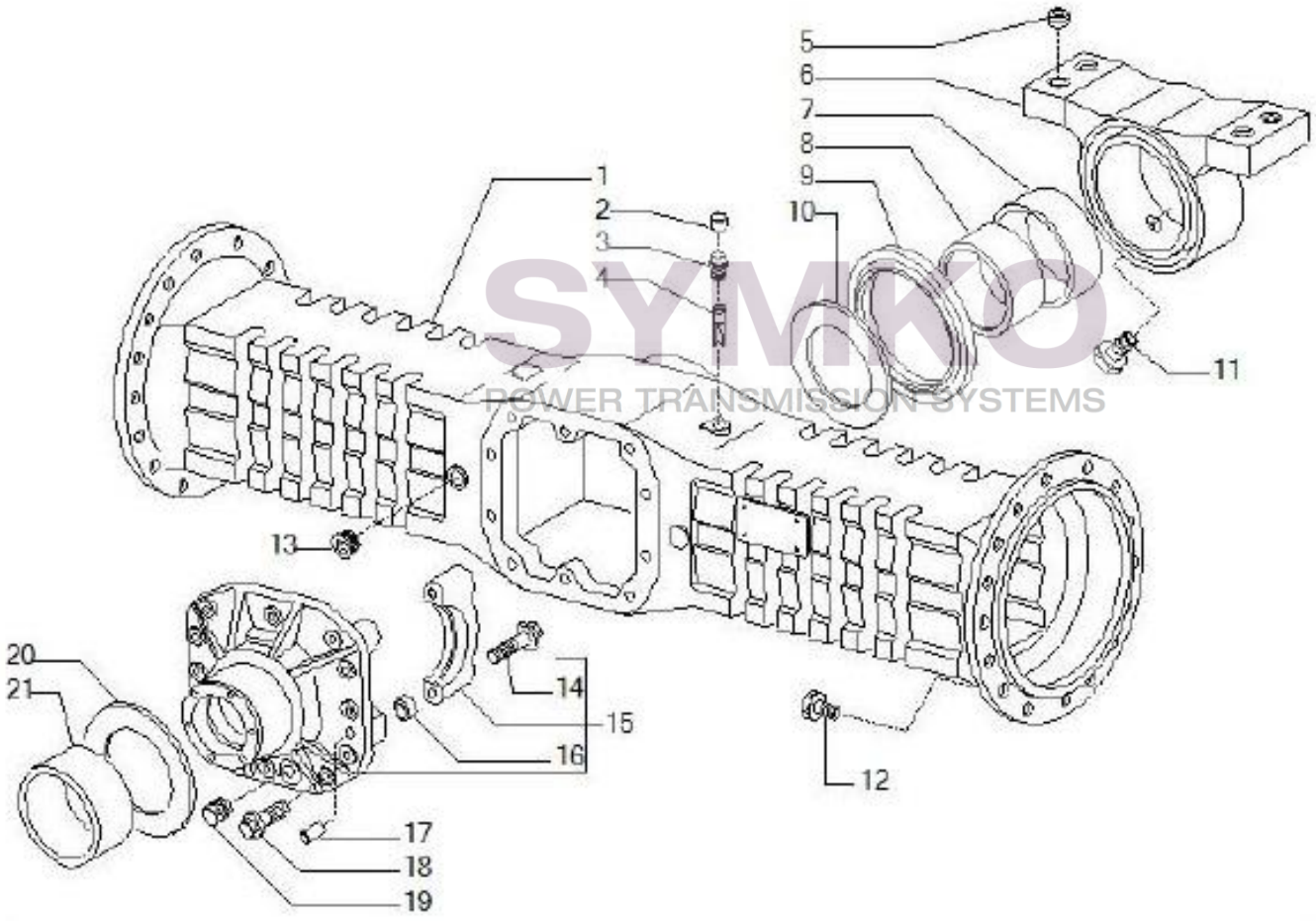

SYMKO – Parc d'activité de Tournebride – 23 Rue de la Guillauderie 44118 LA CHEVROLIERE

Tél : 02 51 70 13 13 - fax : 02 51 70 04 04

contact@symko.fr www.symko.fr

SYMKO
POWER TRANSMISSION SYSTEMS

VUES PONT CARRARO N°138662

Vue N°2

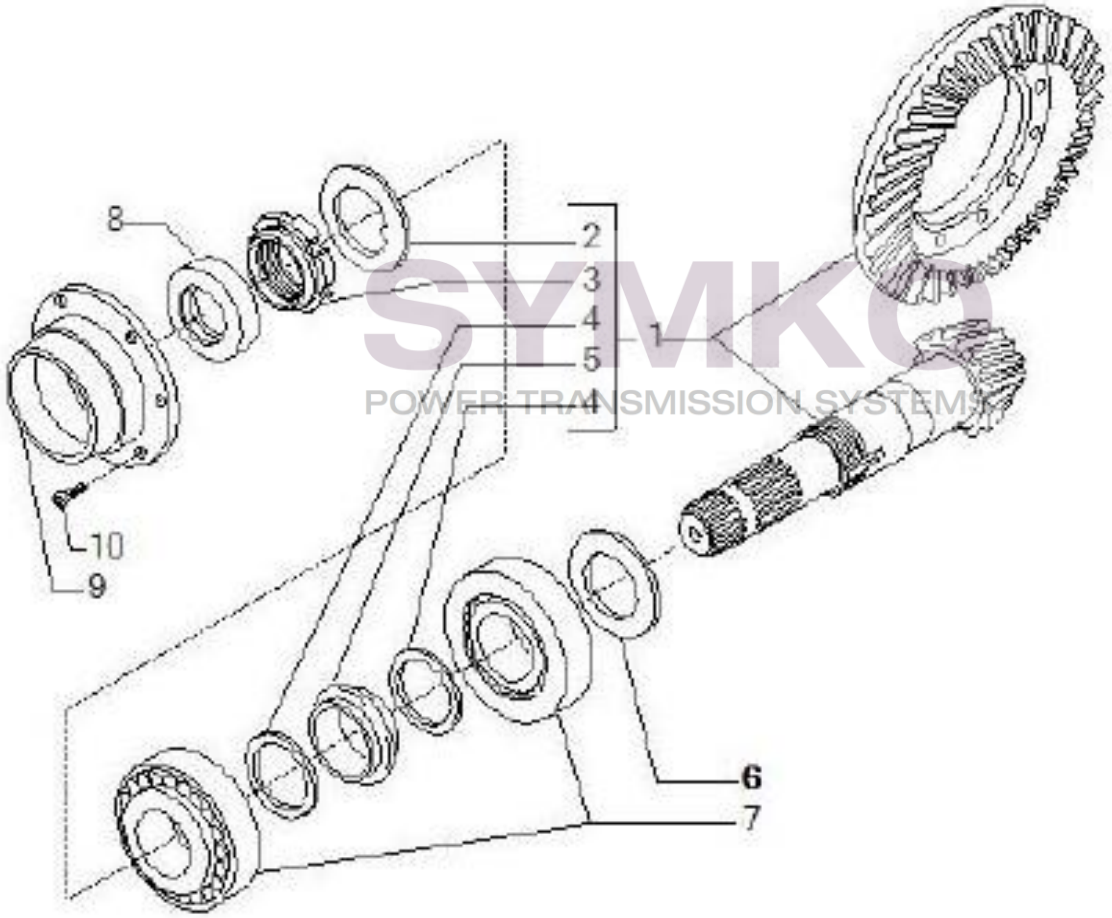

SYMKO – Parc d'activité de Tournebride – 23 Rue de la Guillauderie 44118 LA CHEVROLIERE

Tél : 02 51 70 13 13 - fax : 02 51 70 04 04

contact@symko.fr www.symko.fr

SYMKO
POWER TRANSMISSION SYSTEMS

VUES PONT CARRARO N°138662

Vue N°3

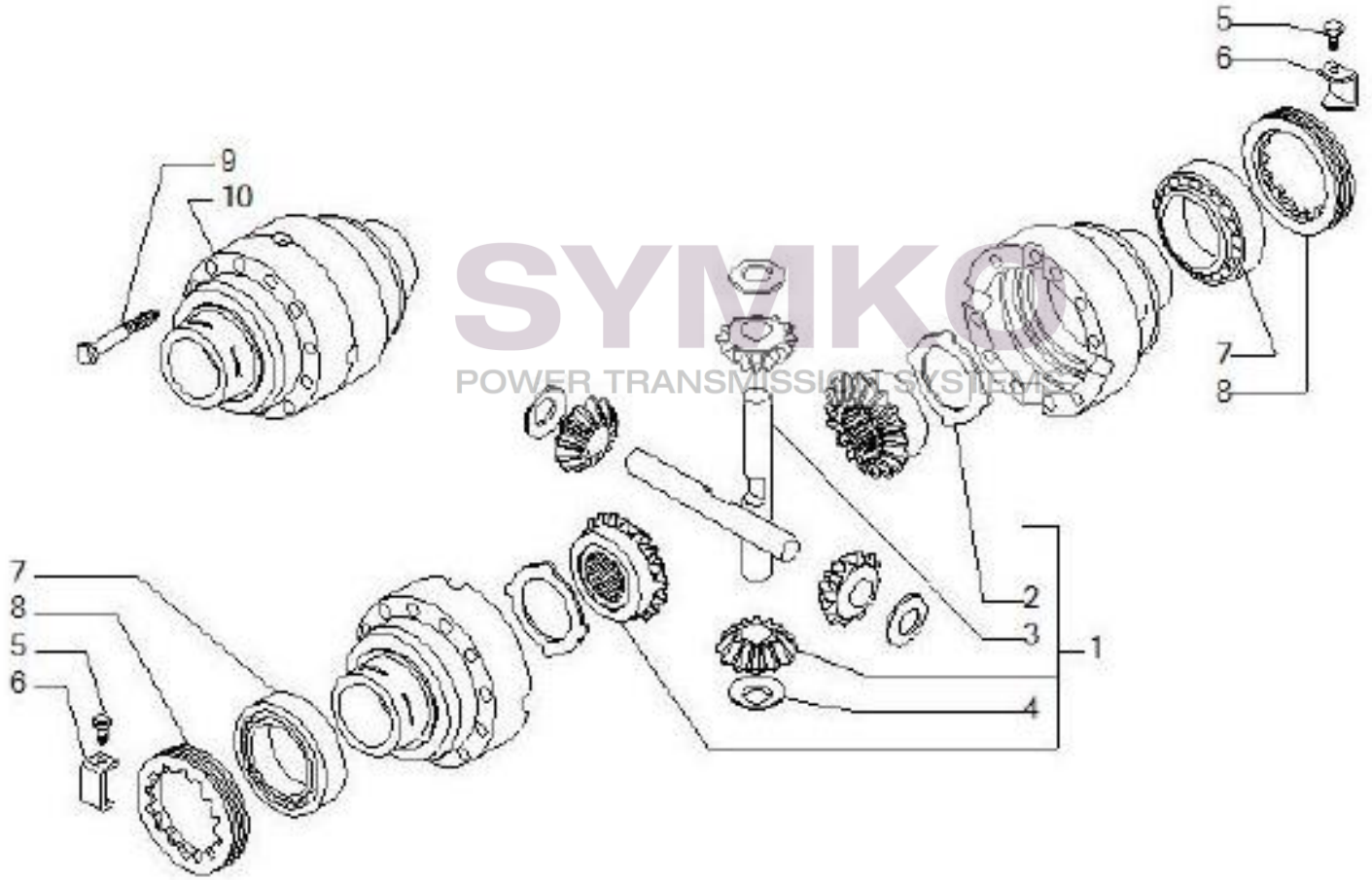

SYMKO – Parc d'activité de Tournebride – 23 Rue de la Guillauderie 44118
LA CHEVROLIERE
Tél : 02 51 70 13 13 - fax : 02 51 70 04 04
contact@symko.fr www.symko.fr

SYMKO
POWER TRANSMISSION SYSTEMS

VUES PONT CARRARO N°138662

Vue N°4

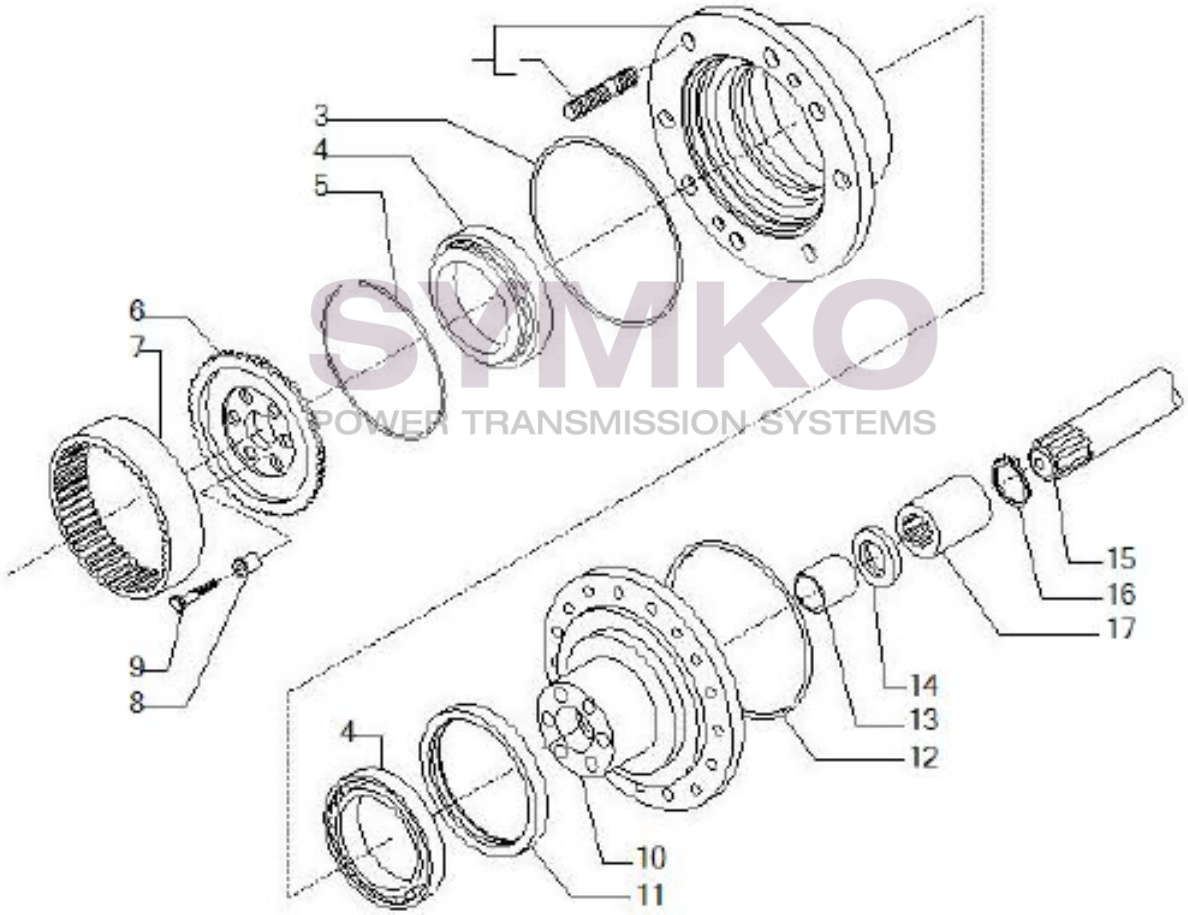

SYMKO
POWER TRANSMISSION SYSTEMS

SYMKO – Parc d'activité de Tournebride – 23 Rue de la Guillauderie 44118 LA CHEVROLIERE

Tél : 02 51 70 13 13 - fax : 02 51 70 04 04

contact@symko.fr www.symko.fr

SYMKO
POWER TRANSMISSION SYSTEMS

VUES PONT CARRARO N°138662

Vue N°5

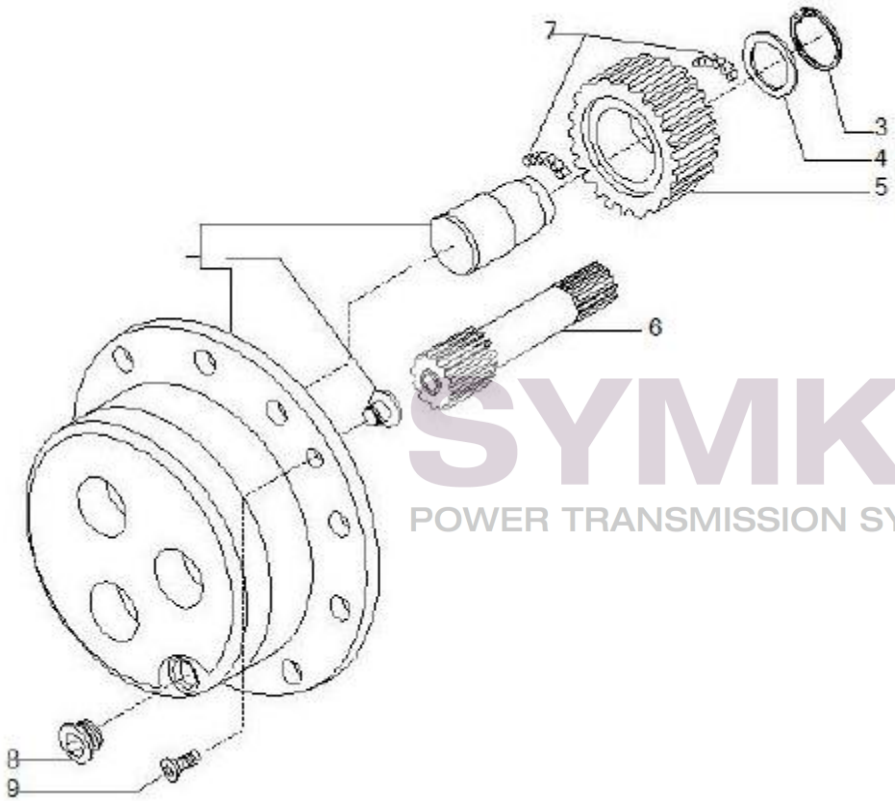

SYMKO
POWER TRANSMISSION SYSTEMS

SYMKO – Parc d'activité de Tournebride – 23 Rue de la Guillauderie 44118 LA CHEVROLIERE

Tél : 02 51 70 13 13 - fax : 02 51 70 04 04

contact@symko.fr www.symko.fr