VUES PONT DANA N° 197-202 53R312

Vue N°1

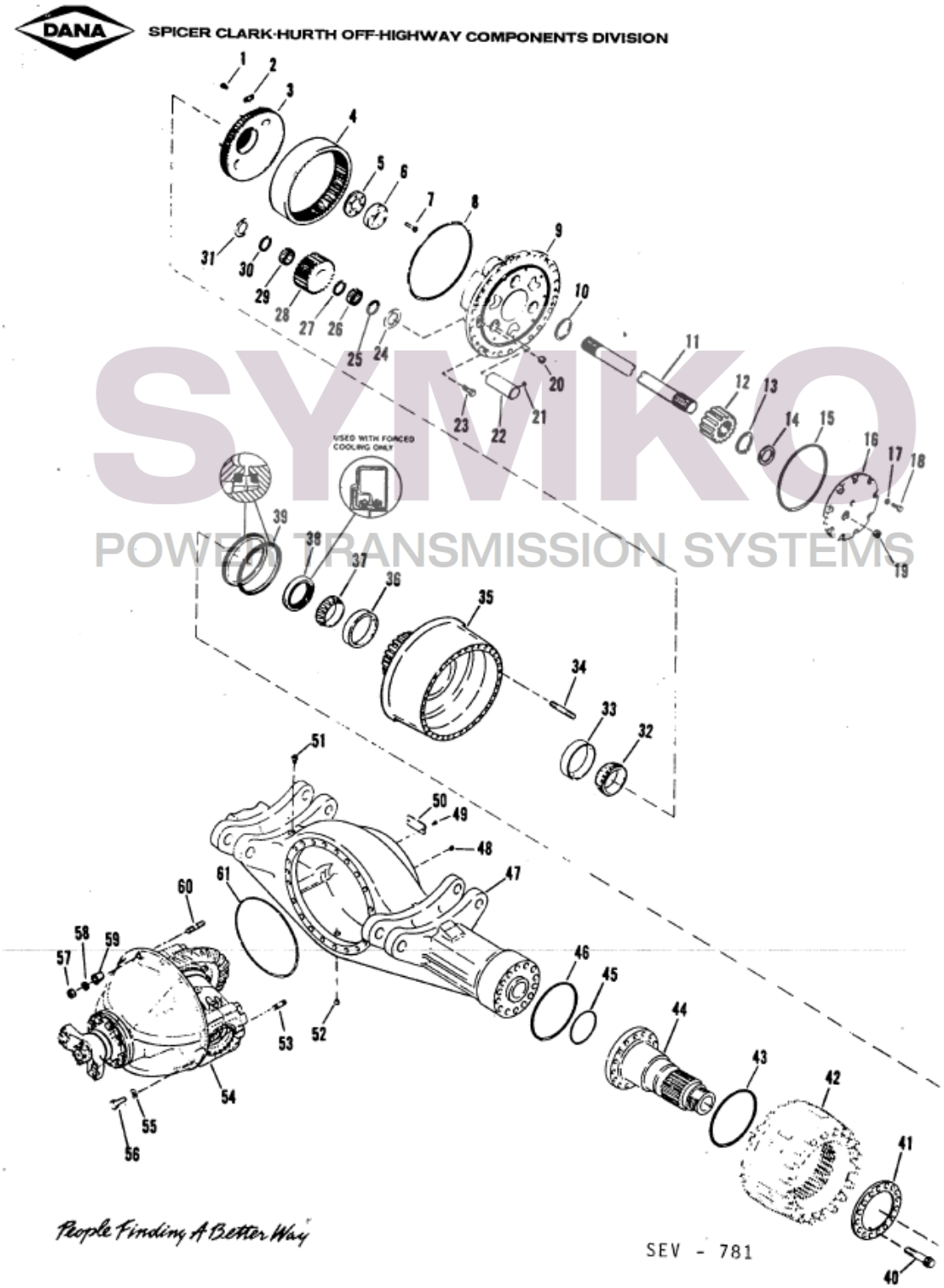

SYMKO
POWER TRANSMISSION SYSTEMS

VUES PONT DANA N° 197-202 53R312
Vue n° 2

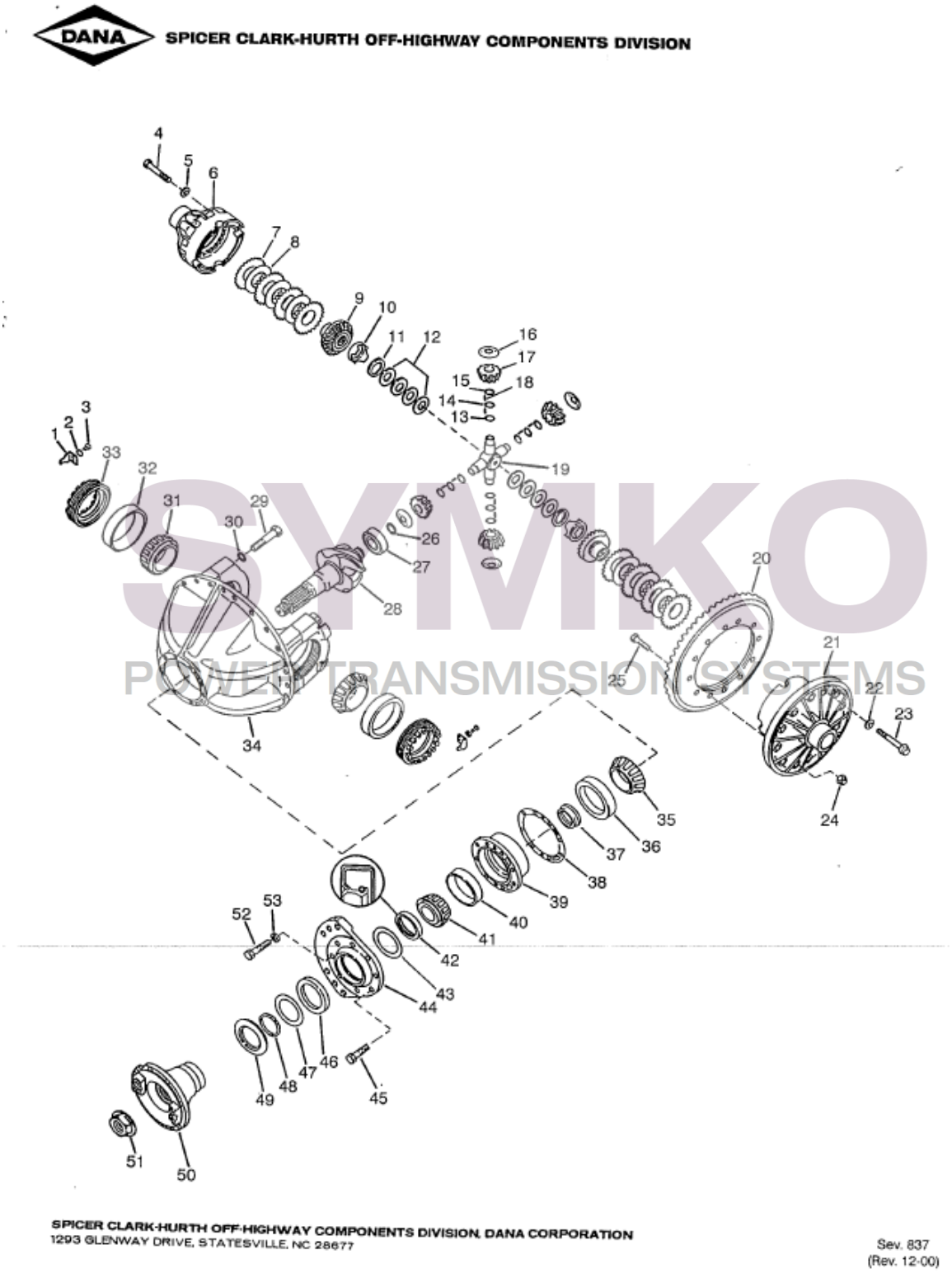

SYMKO
POWER TRANSMISSION SYSTEMS

VUES PONT DANA N° 197-202 53R312
Vue n°3

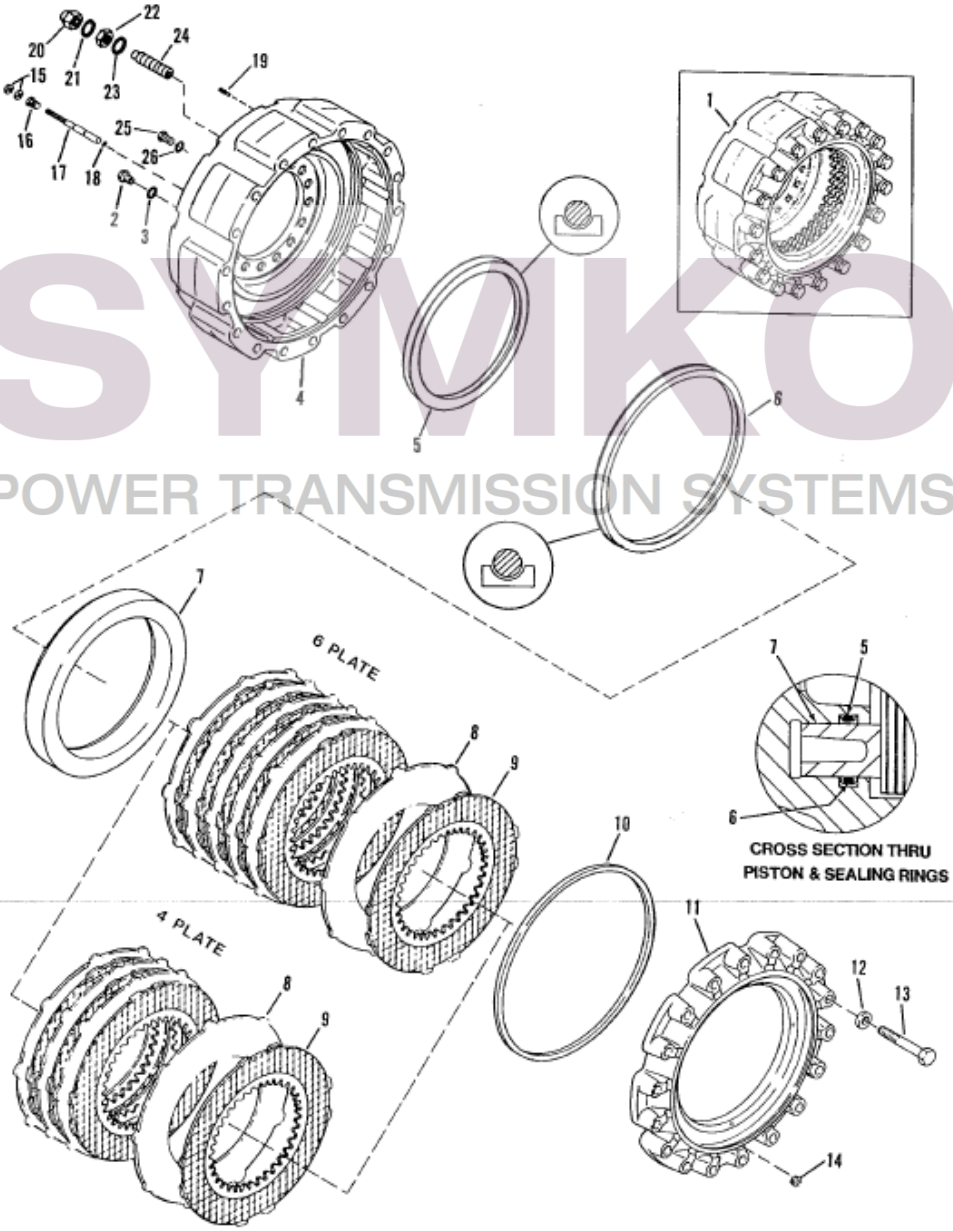

©Copyright Clark Equipment Company 1993
Unpublished material - - All rights reserved

SEV-754 9-93

SYMKO
POWER TRANSMISSION SYSTEMS