VUES PONT DANA N° 223-092

Vue **N°1**

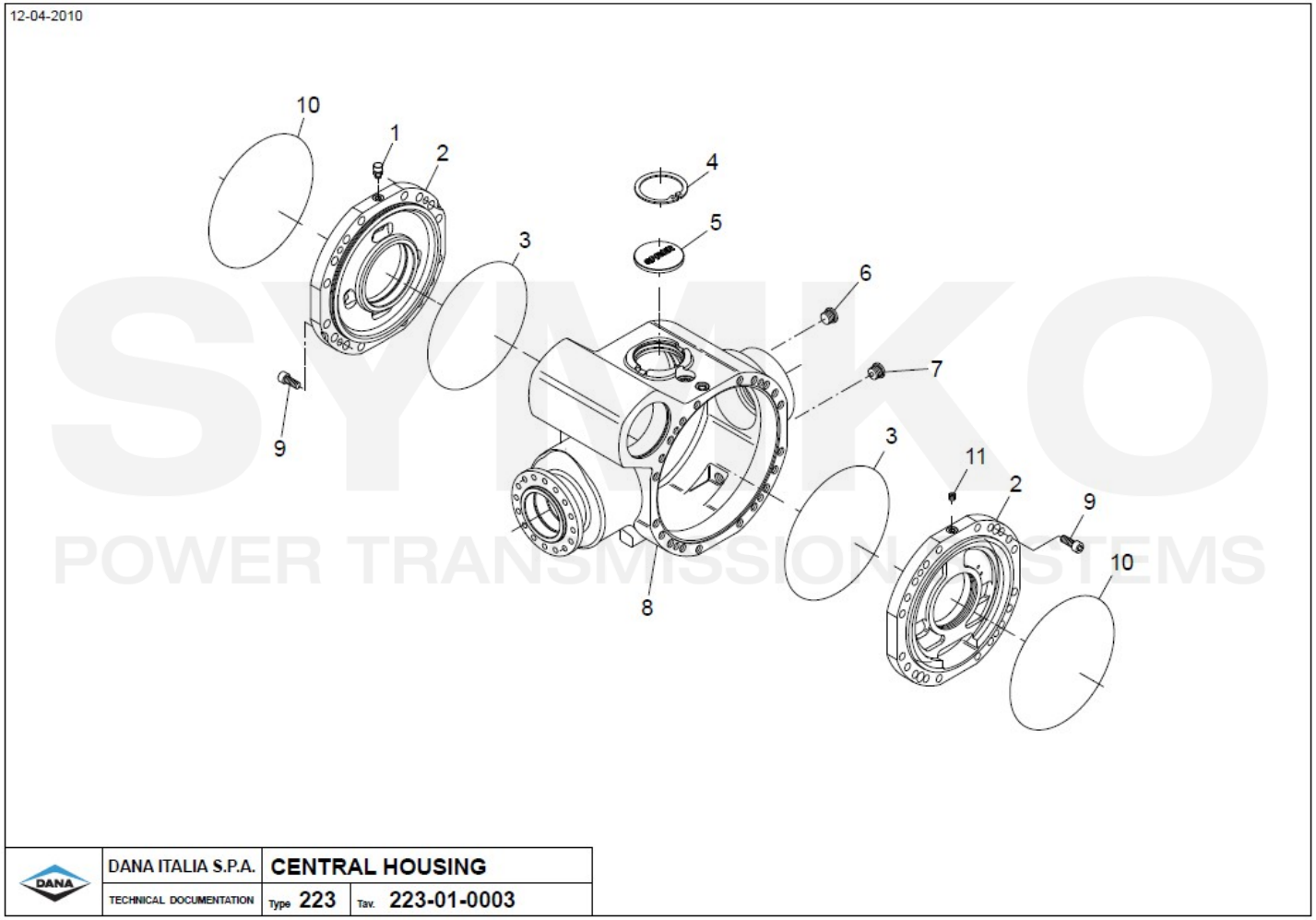

SYMKO – Parc d'activité de Tournebride – 23 Rue de la Guillauderie 44118
LA CHEVROLIERE
Tél : 02 51 70 13 13 - fax : 02 51 70 04 04
contact@symko.fr www.symko.fr

VUES PONT DANA N° 223-092

Vue N°2

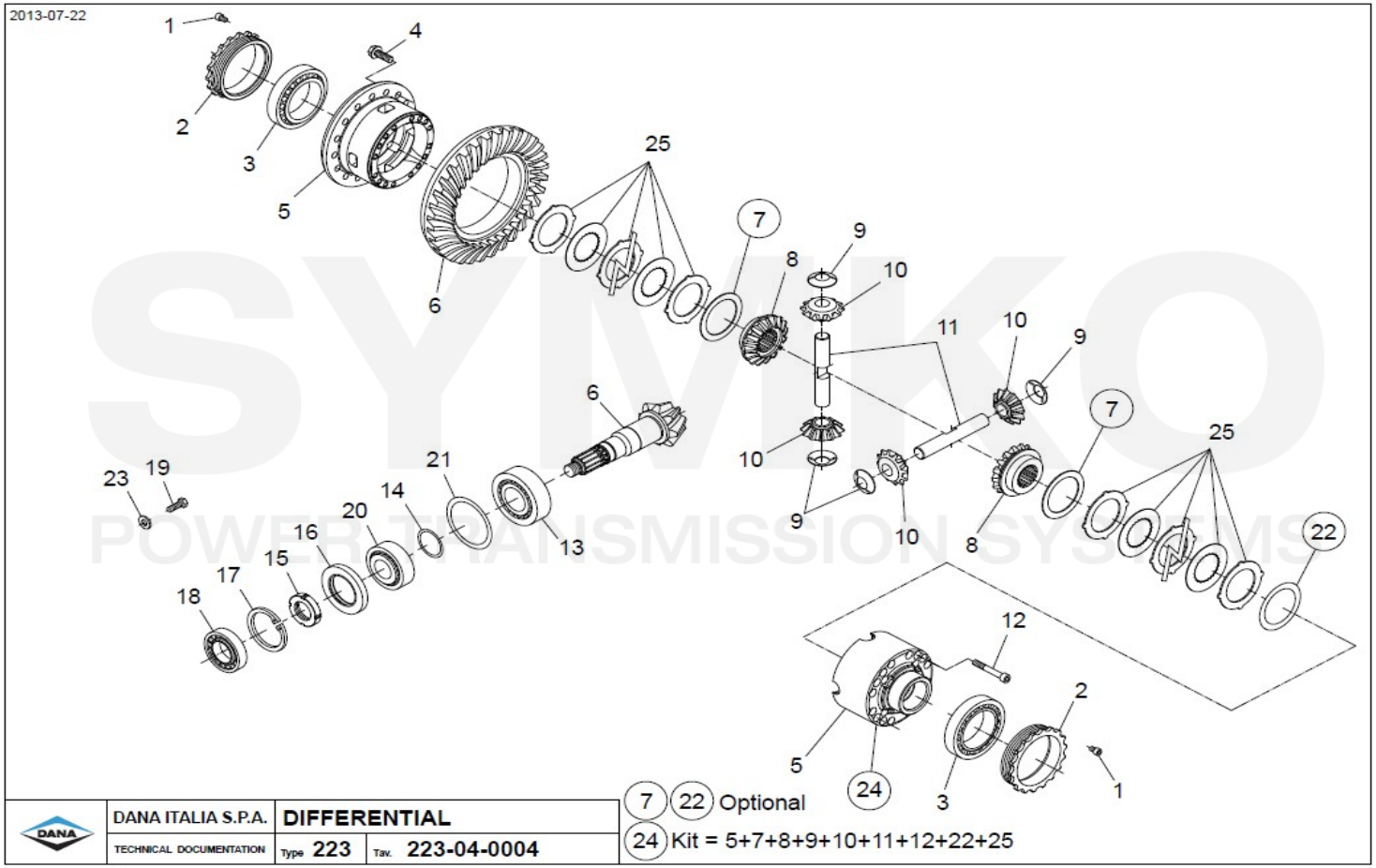

SYMKO – Parc d'activité de Tournebride – 23 Rue de la Guillauderie 44118
LA CHEVROLIERE
Tél : 02 51 70 13 13 - fax : 02 51 70 04 04
contact@symko.fr www.symko.fr

VUES PONT DANA N° 223-092

Vue N°3

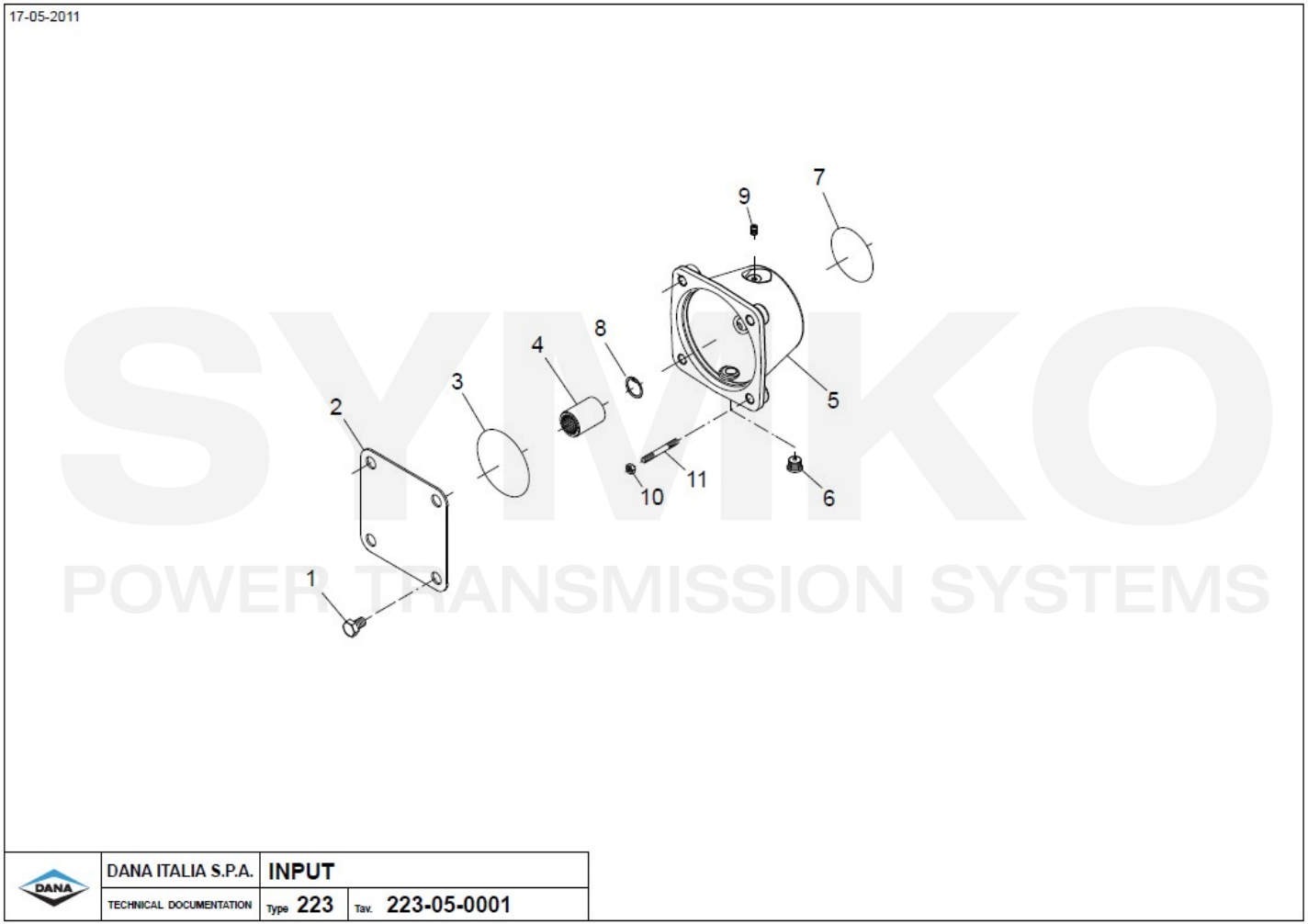

SYMKO – Parc d'activité de Tournebride – 23 Rue de la Guillauderie 44118
LA CHEVROLIERE
Tél : 02 51 70 13 13 - fax : 02 51 70 04 04
contact@symko.fr www.symko.fr

VUES PONT DANA N° 223-092

Vue N°4

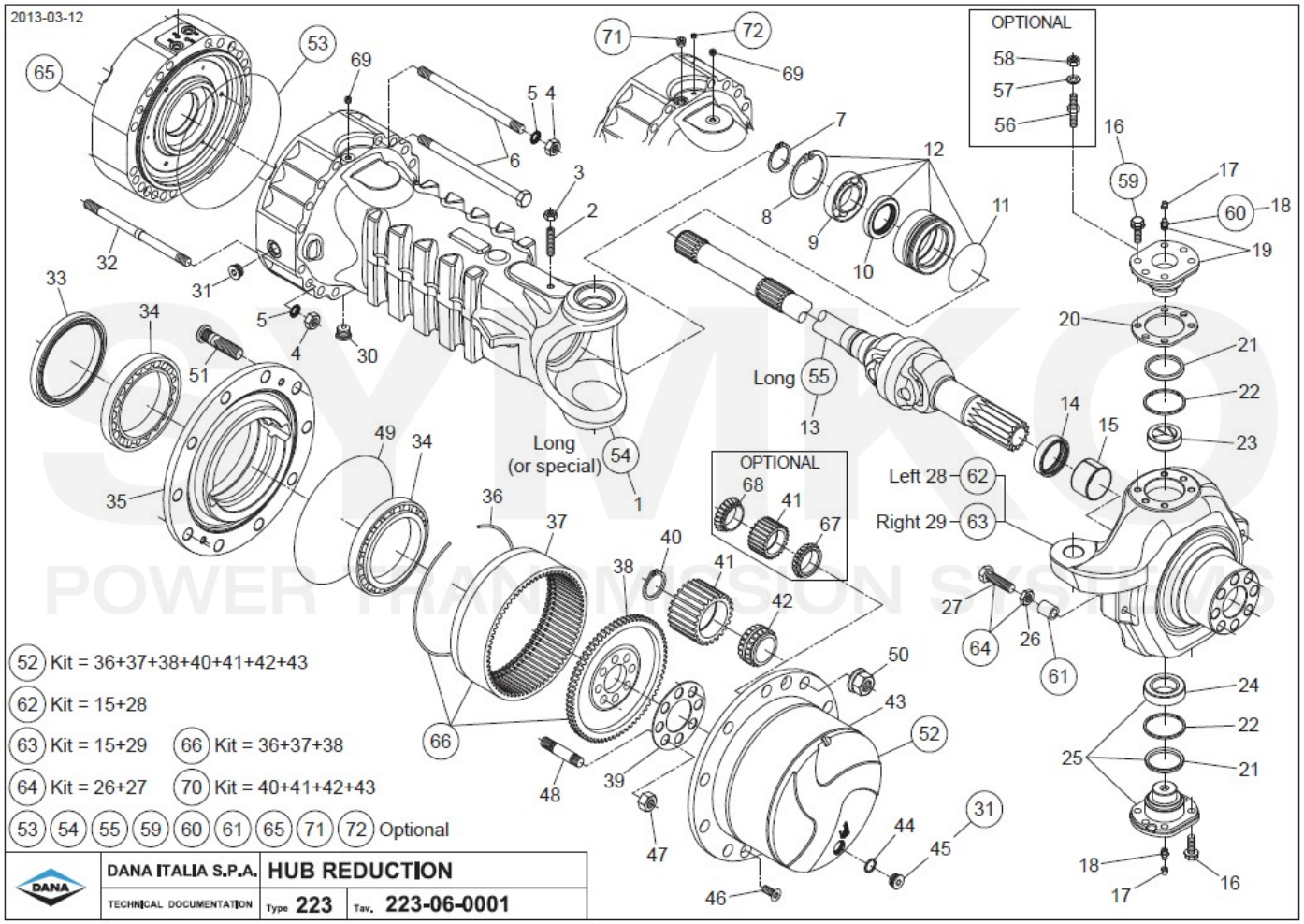

SYMKO – Parc d'activité de Tournebride – 23 Rue de la Guillauderie 44118
LA CHEVROLIERE
Tél : 02 51 70 13 13 - fax : 02 51 70 04 04
contact@symko.fr www.symko.fr

VUES PONT DANA N° 223-092

Vue N°5

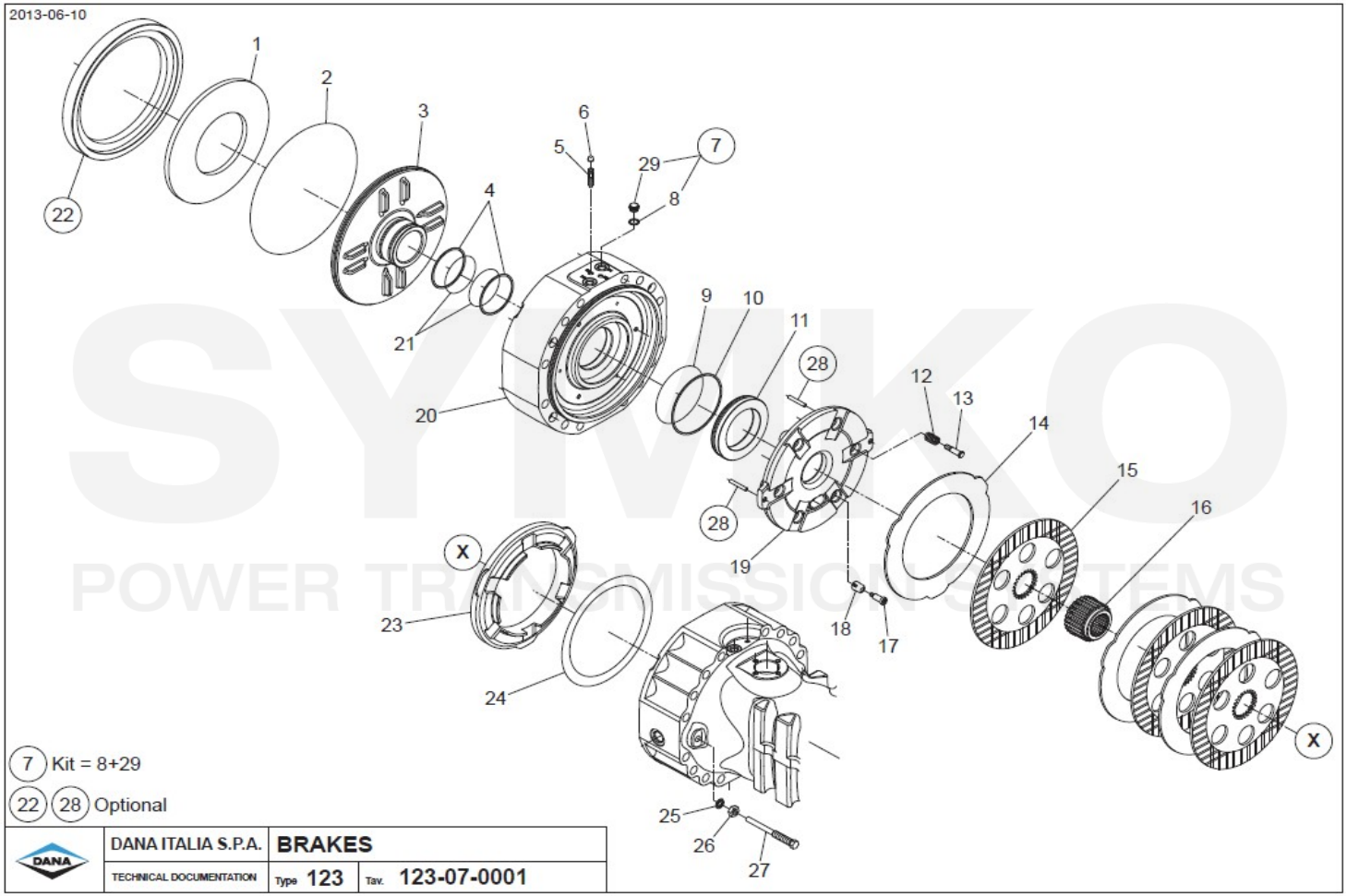

SYMKO – Parc d'activité de Tournebride – 23 Rue de la Guillauderie 44118
LA CHEVROLIERE
Tél : 02 51 70 13 13 - fax : 02 51 70 04 04
contact@symko.fr www.symko.fr

VUES PONT DANA N° 223-092

Vue N°6

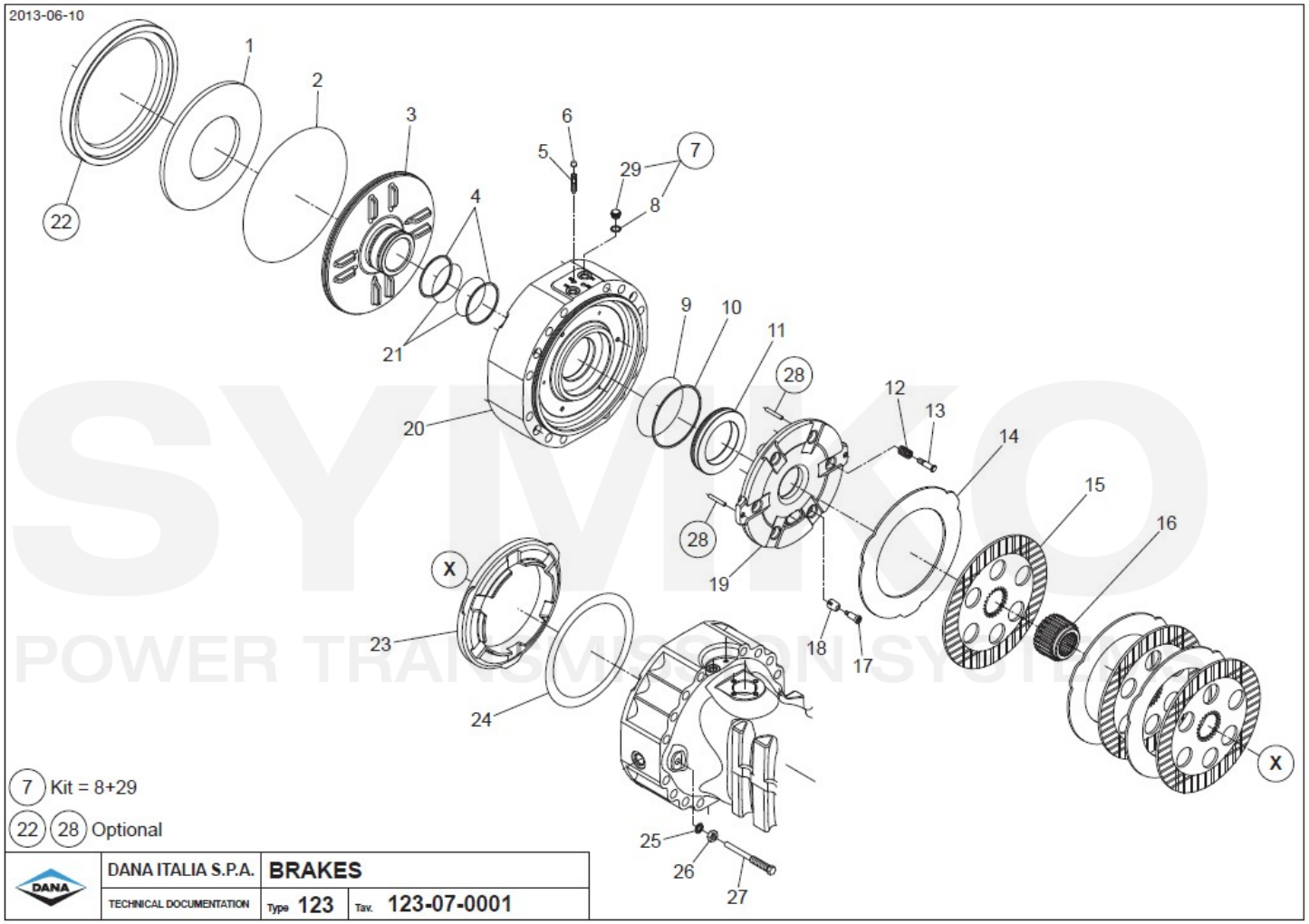

SYMKO – Parc d'activité de Tournebride – 23 Rue de la Guillauderie 44118
LA CHEVROLIERE
Tél : 02 51 70 13 13 - fax : 02 51 70 04 04
contact@symko.fr www.symko.fr

VUES PONT DANA N° 223-092

Vue N°7

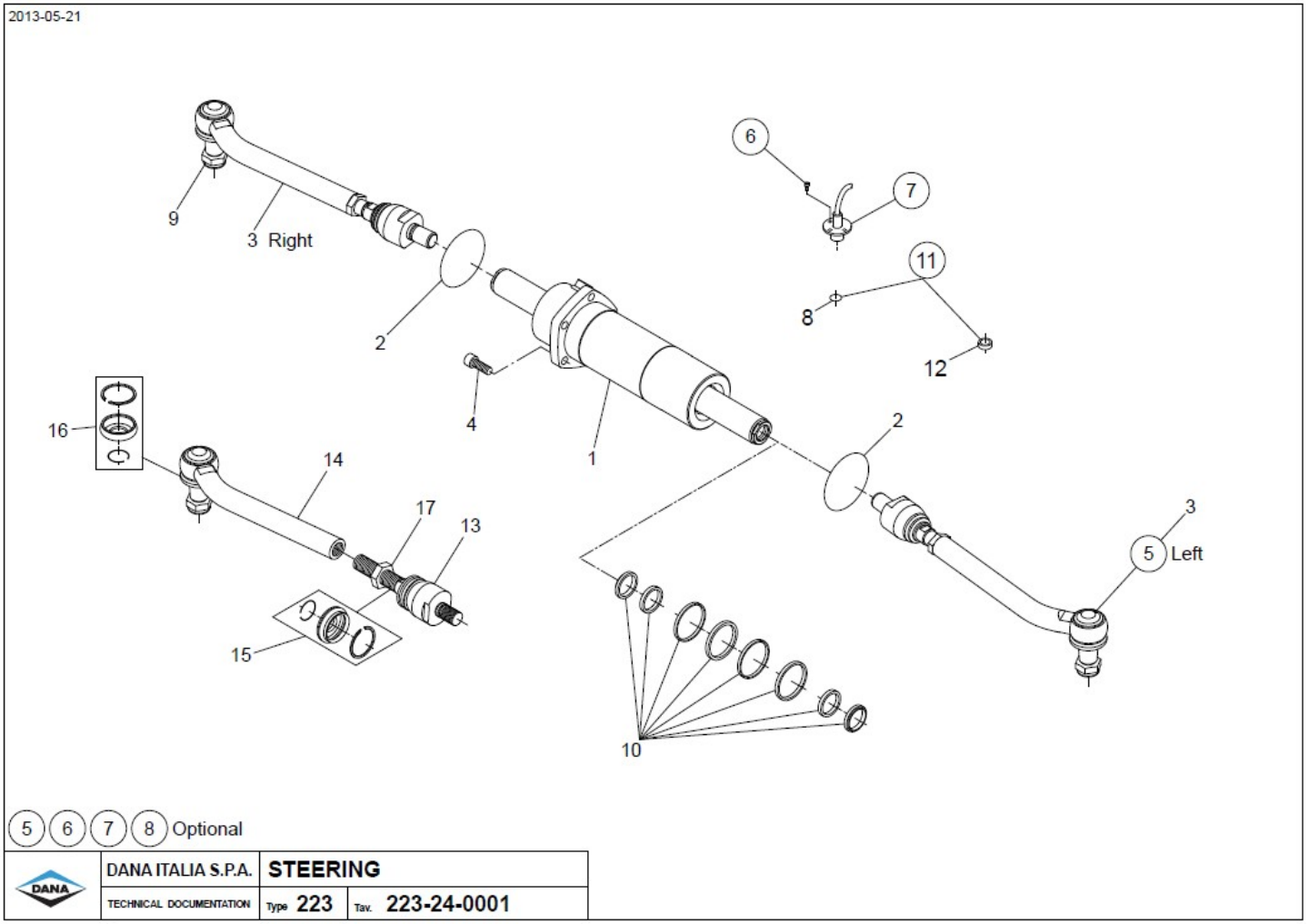

SYMKO – Parc d'activité de Tournebride – 23 Rue de la Guillauderie 44118
LA CHEVROLIERE
Tél : 02 51 70 13 13 - fax : 02 51 70 04 04
contact@symko.fr www.symko.fr