VUES PONT DANA N° 970-130

Vue **N°1**

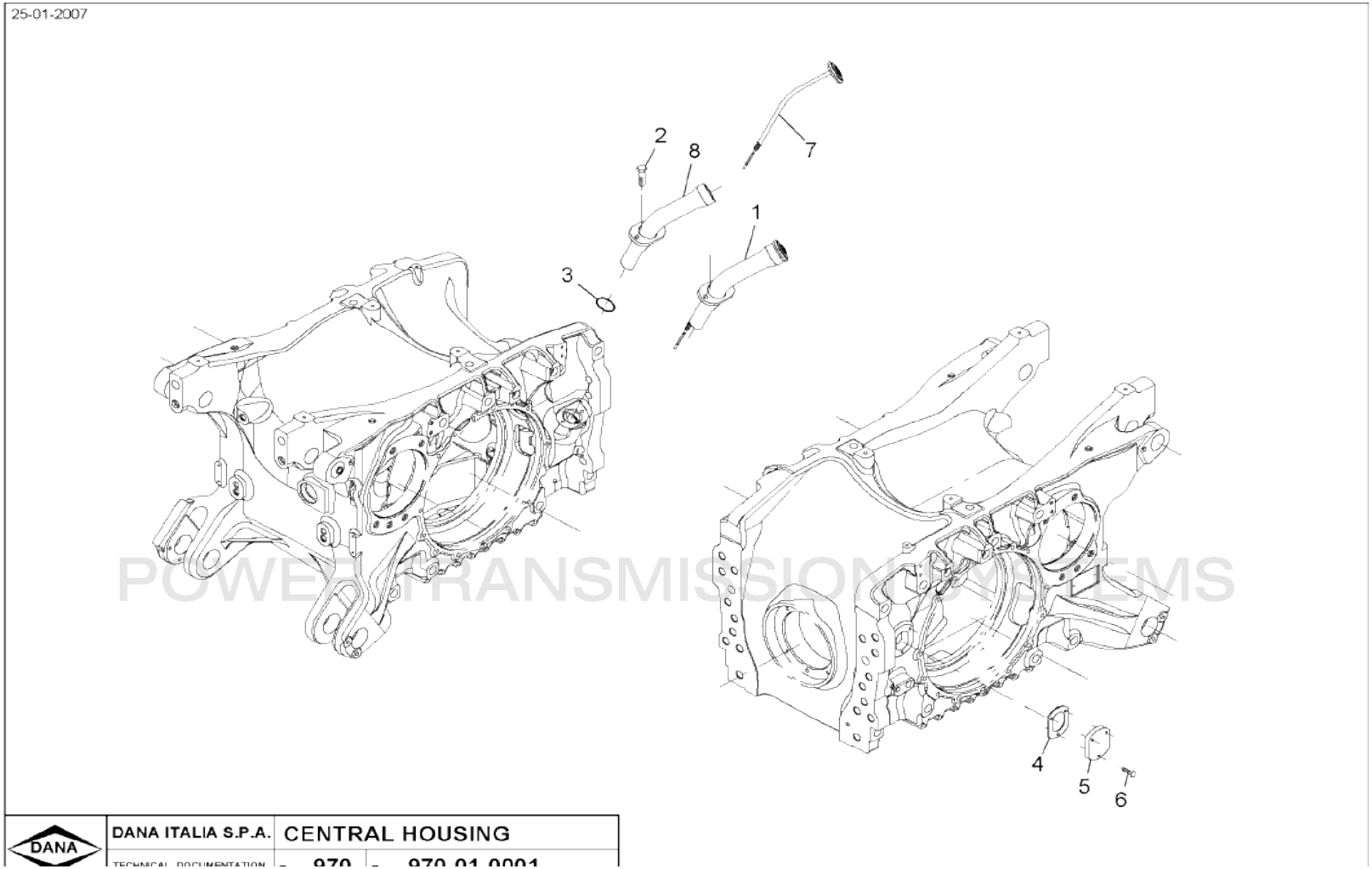

POWER TRANSMISSION SYSTEMS

VUES PONT DANA N° 970-130

Vue N°2

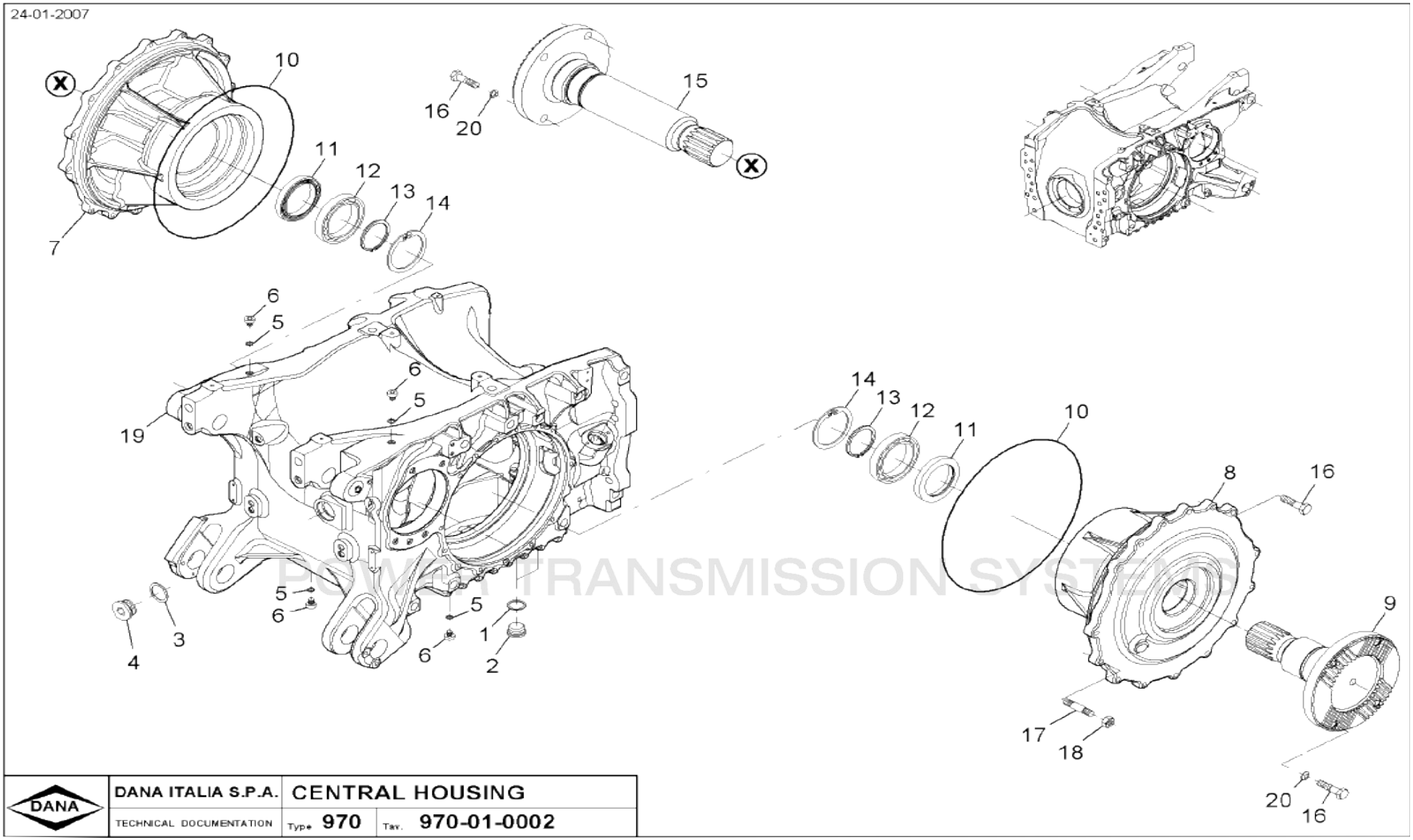

POWER TRANSMISSION SYSTEMS

VUES PONT DANA N° 970-130

Vue N°3

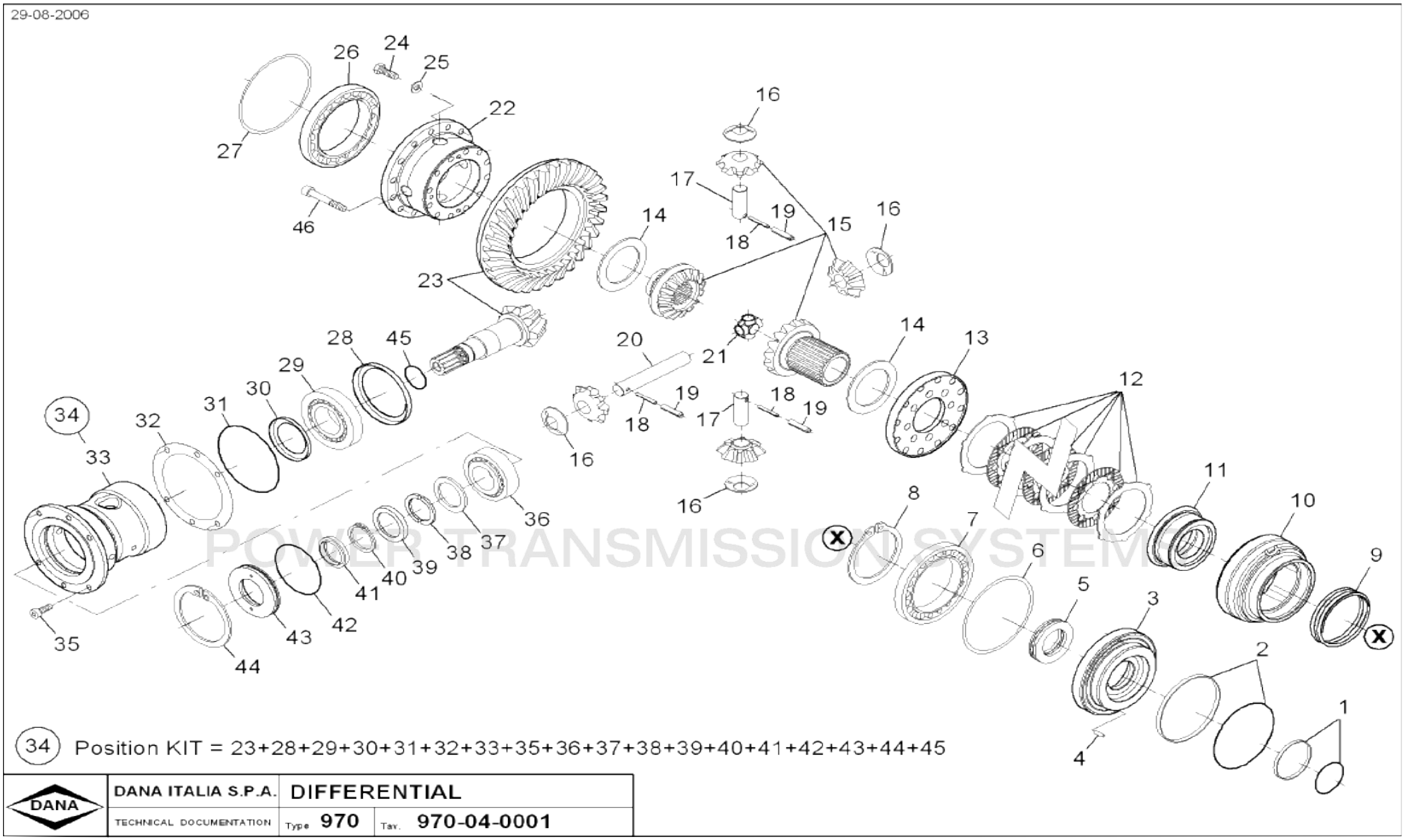

POWER TRANSMISSION SYSTEMS

VUES PONT DANA N° 970-130

Vue N°4

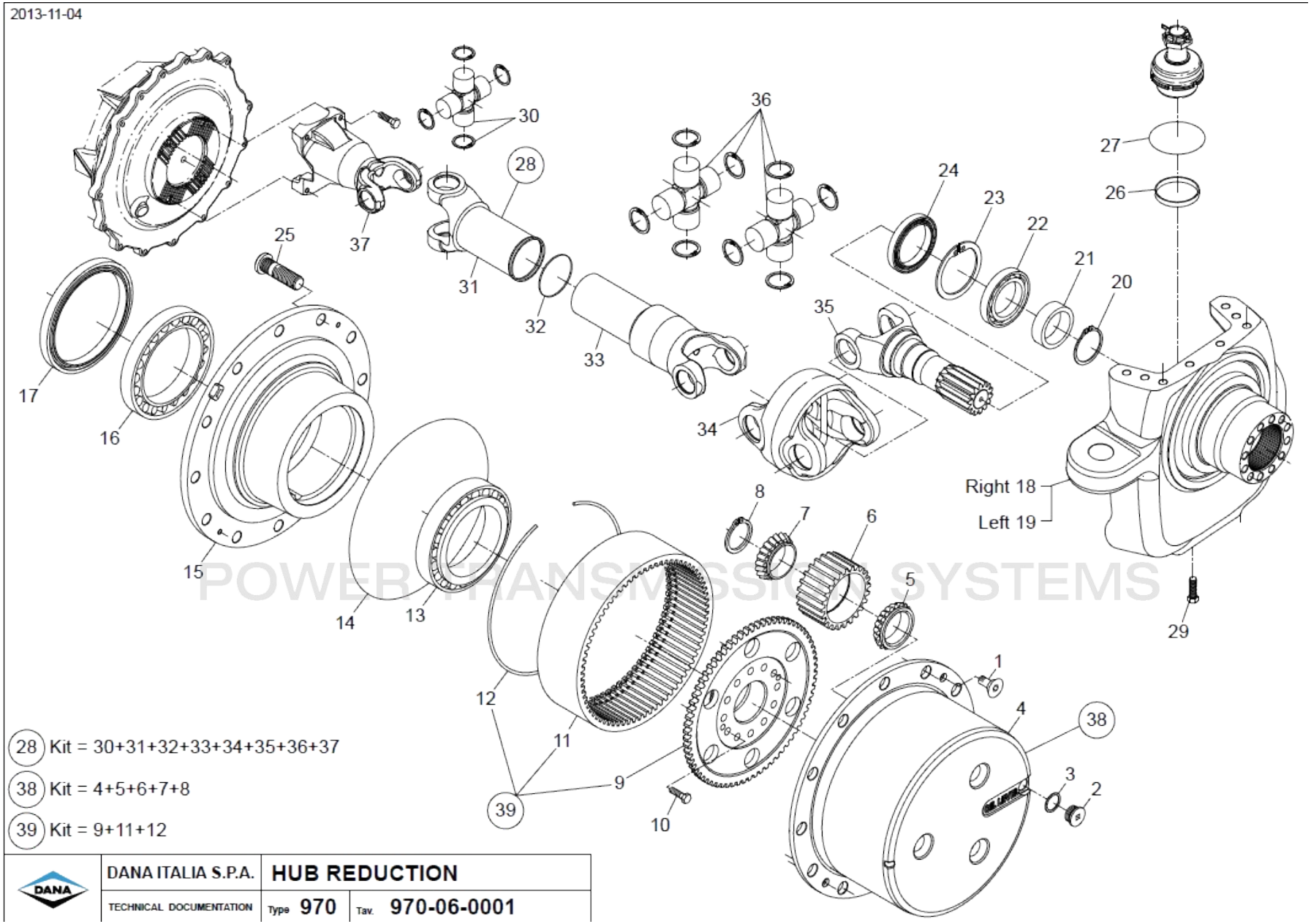

POWER TRANSMISSION SYSTEMS

VUES PONT DANA N° 970-130

Vue N° 5

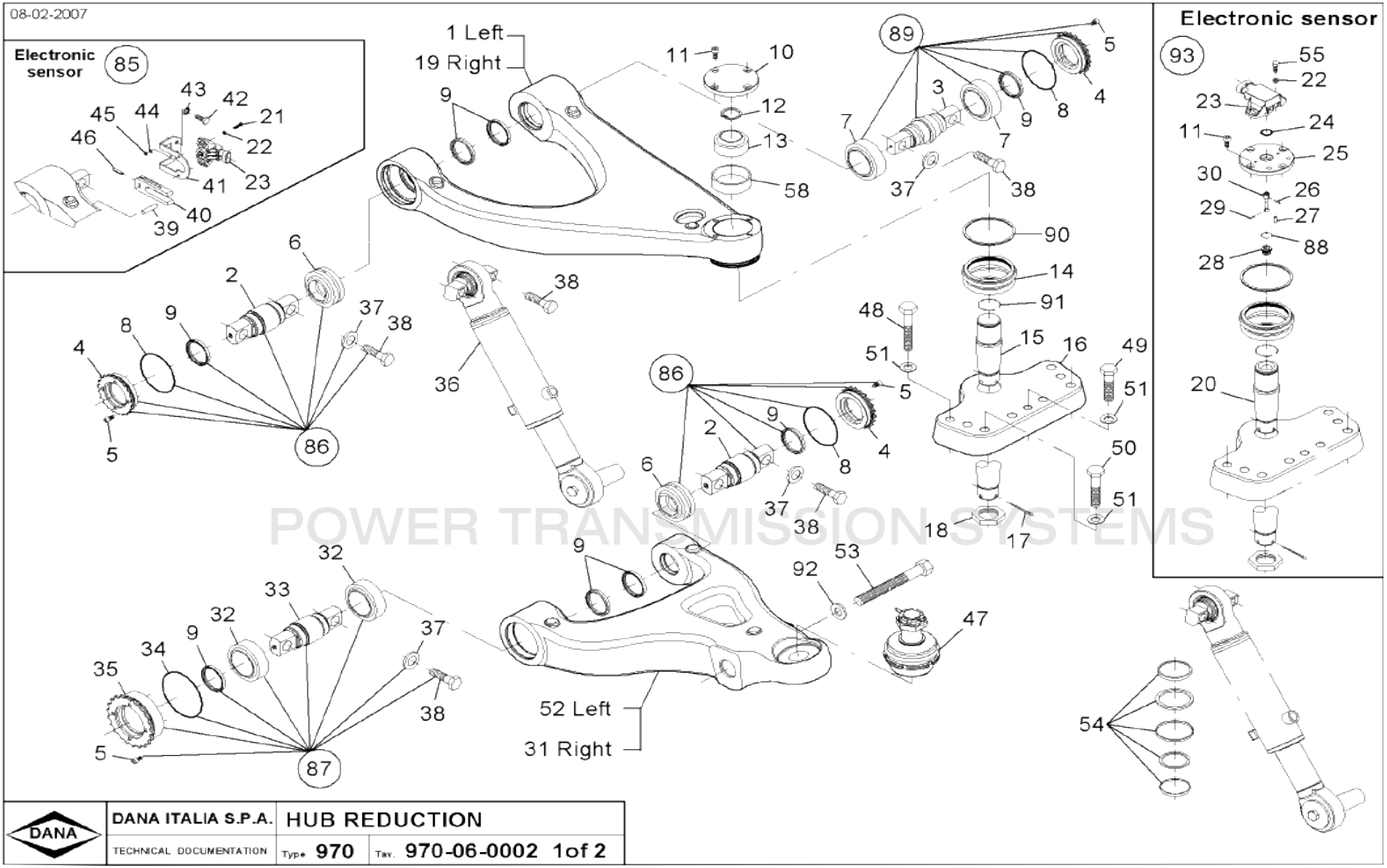

POWER TRANSMISSION SYSTEMS

VUES PONT DANA N° 970-130

Vue N°6

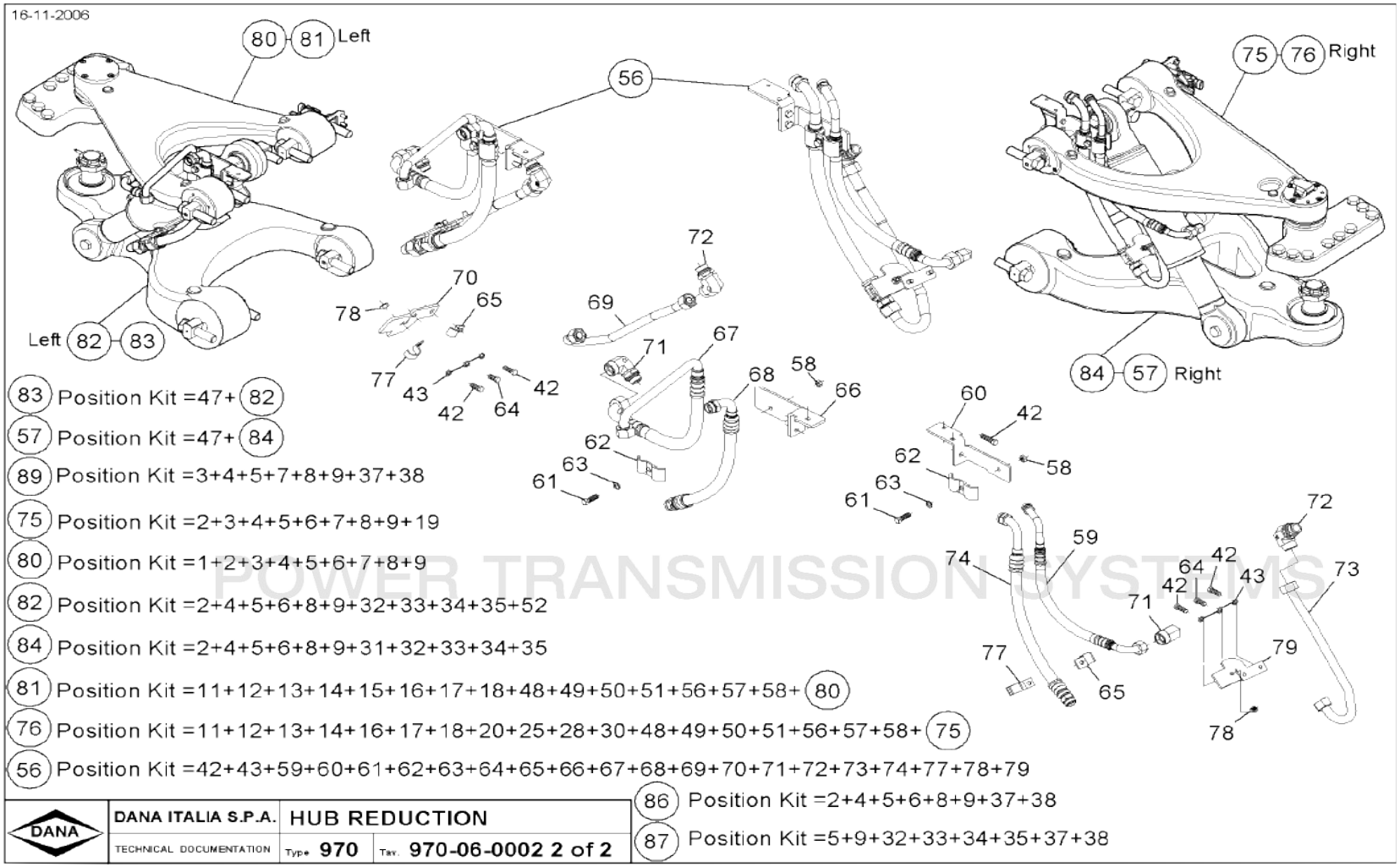

POWER TRANSMISSION SYSTEMS

VUES PONT DANA N° 970-130

Vue N°7

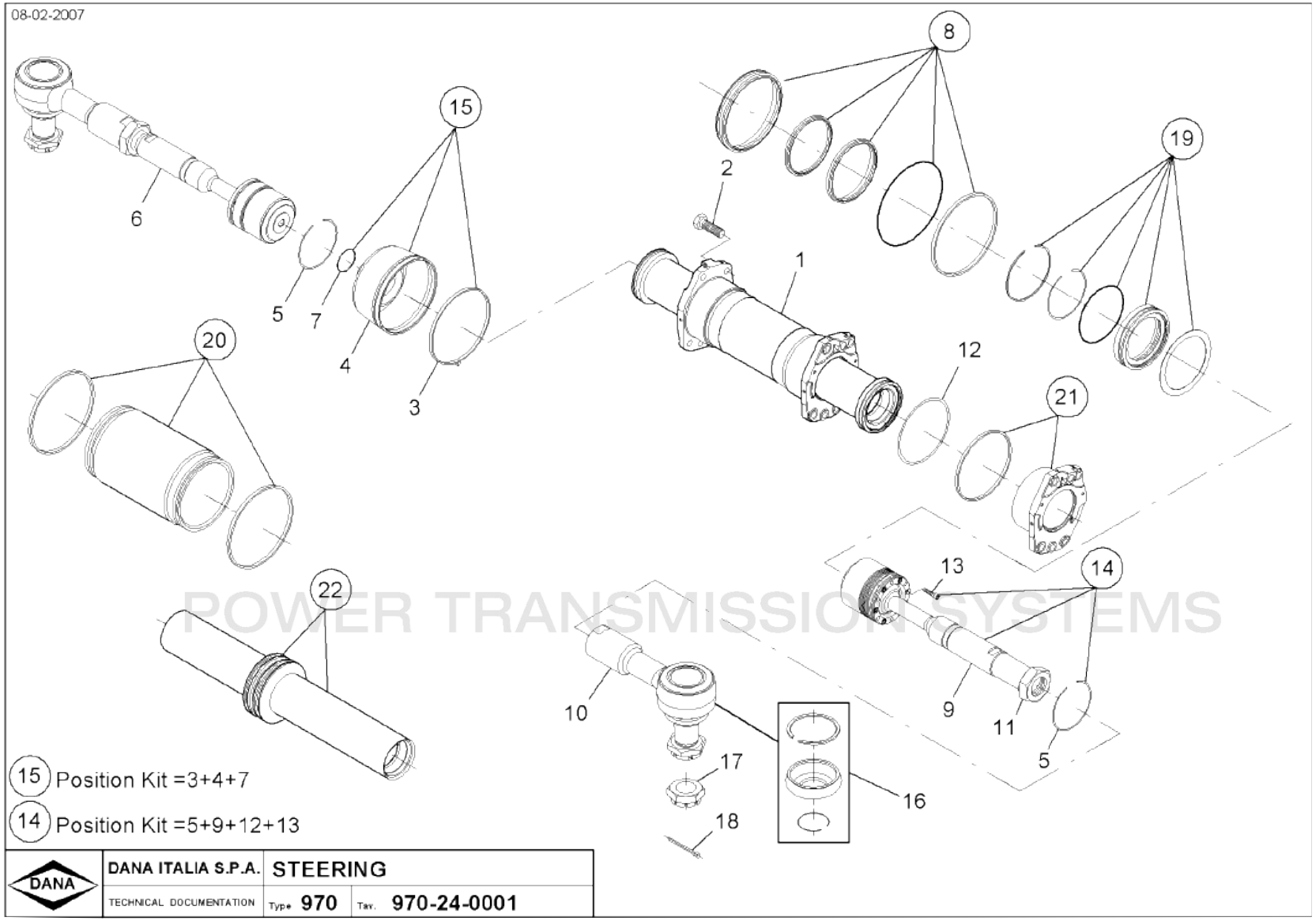

POWER TRANSMISSION SYSTEMS