VUES NUES PONT DANA N° AG 155 CD

Vue n° 1

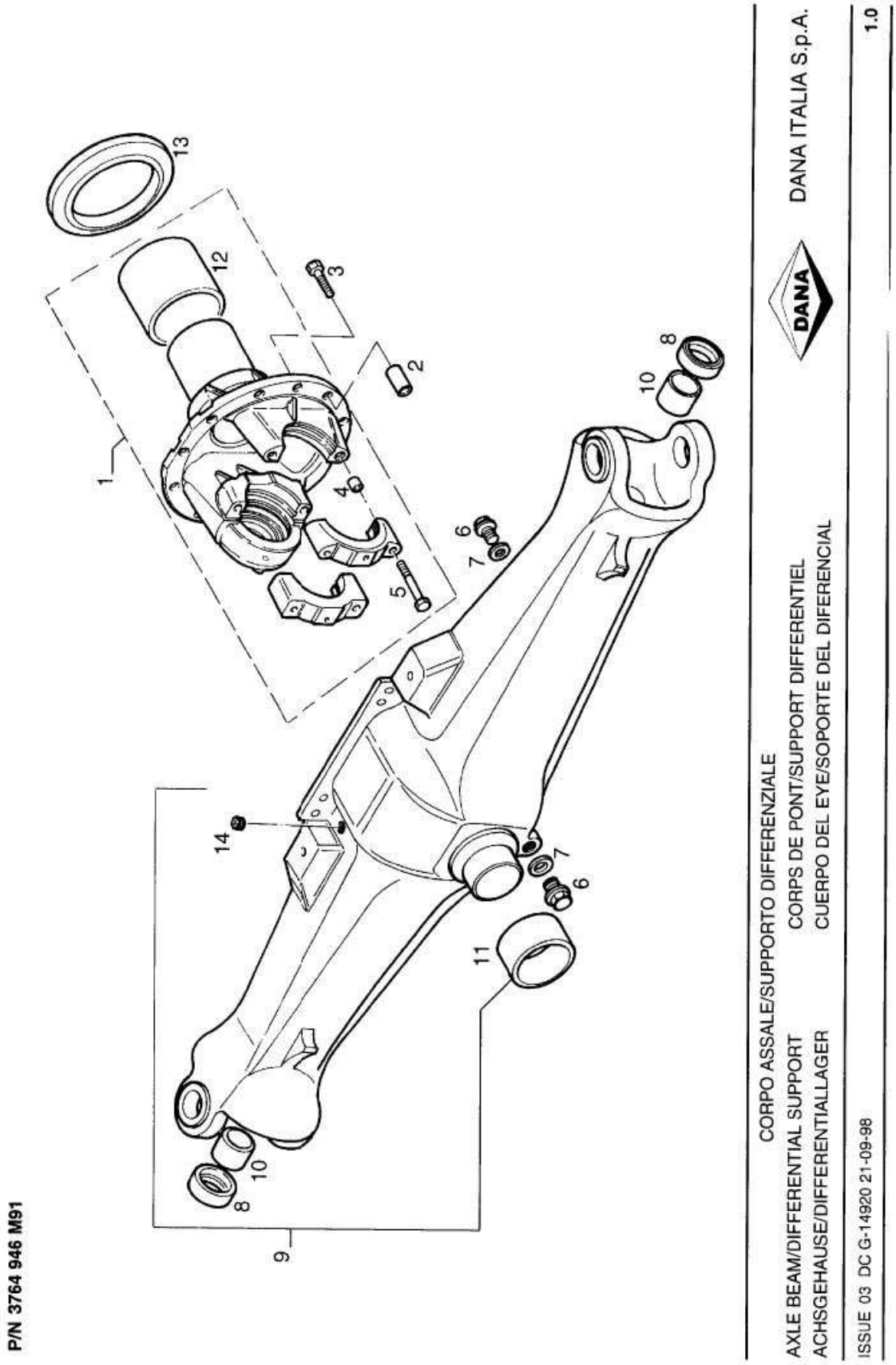

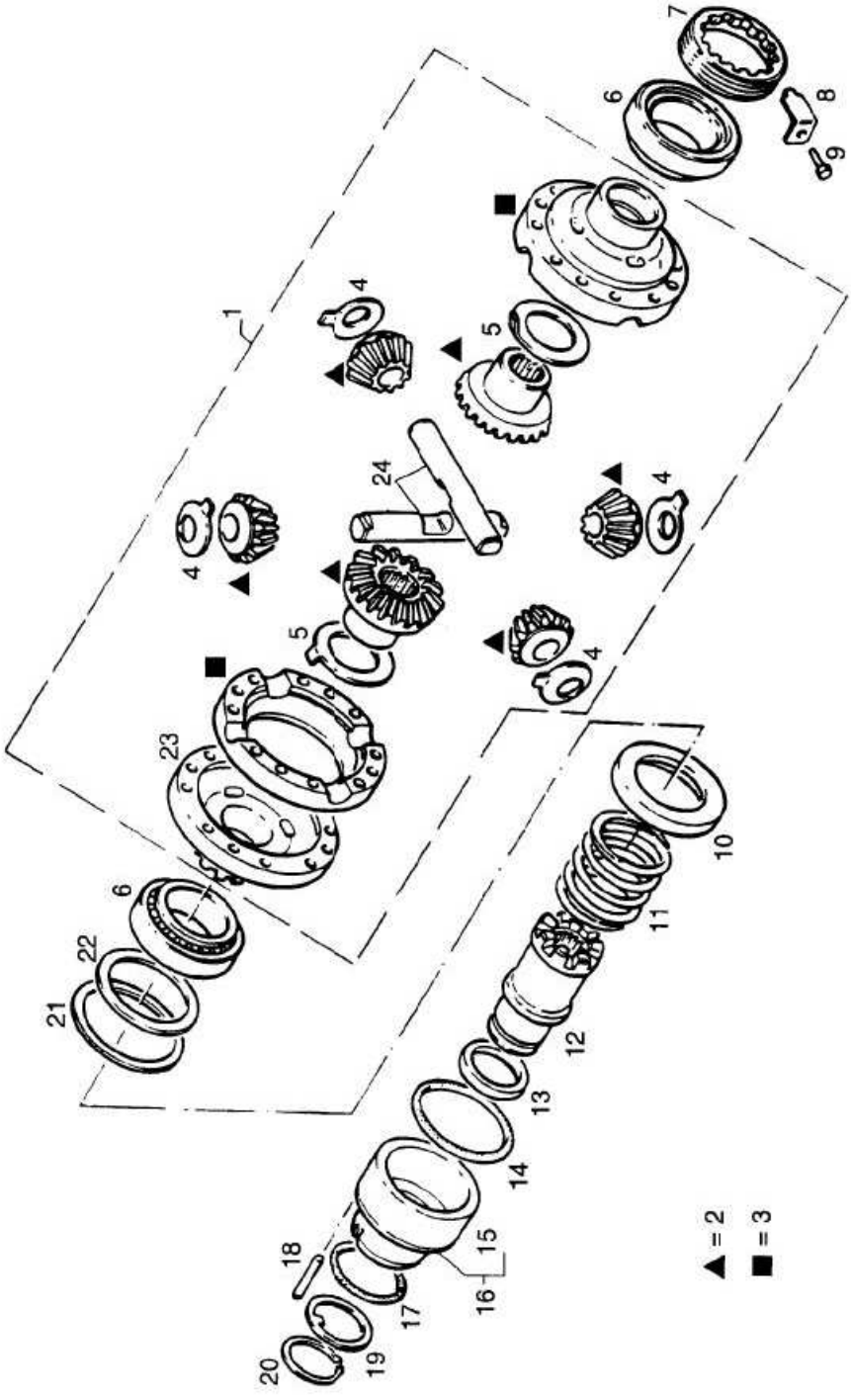

DIFFERENZIALE HYDROLOCK

HYDROLOCK DIFFERENTIAL
DIFFERENTIEL HYDROLOCK
AUSGLEICHGETRIEBE HYDROLOCK
DIFERENCIAL HYDROLOCK

DANA ITALIA S.p.A.

P/N 3764 946 M91

ISSUE 01 NPR G-539780 05-02-97

2.0

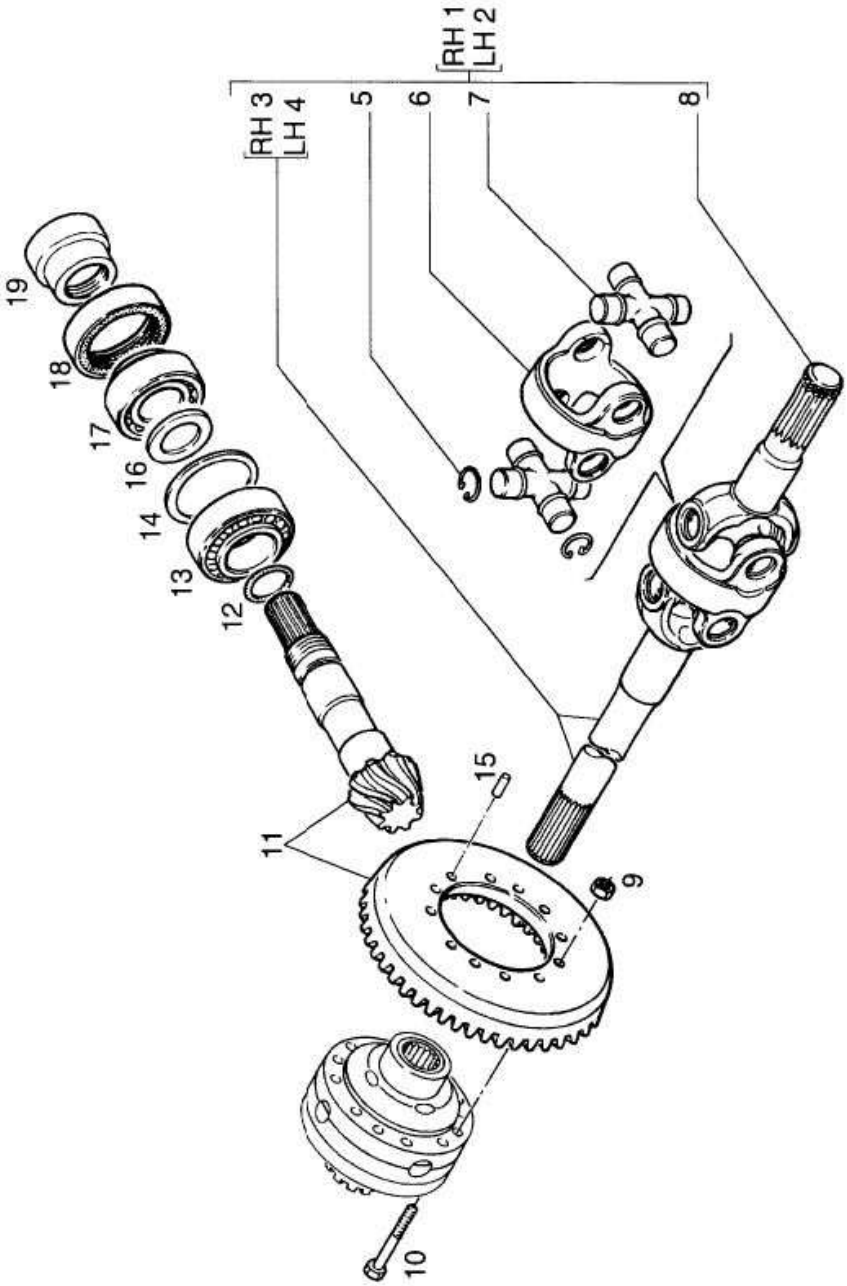

COPPIA CONICA E SEMIASSI

PINION SET AND SIDE SHAFT — COUPLE CONIQUE ET ARBRE LATERAL

KEGELRADANTRIEB UND SEITENWELLE — PAR CONICO Y SEMIARBOL

DANA ITALIA S.p.A.

ISSUE 01 NPR G-539780 05-02-97

3.0

P/N 3764 946 M91

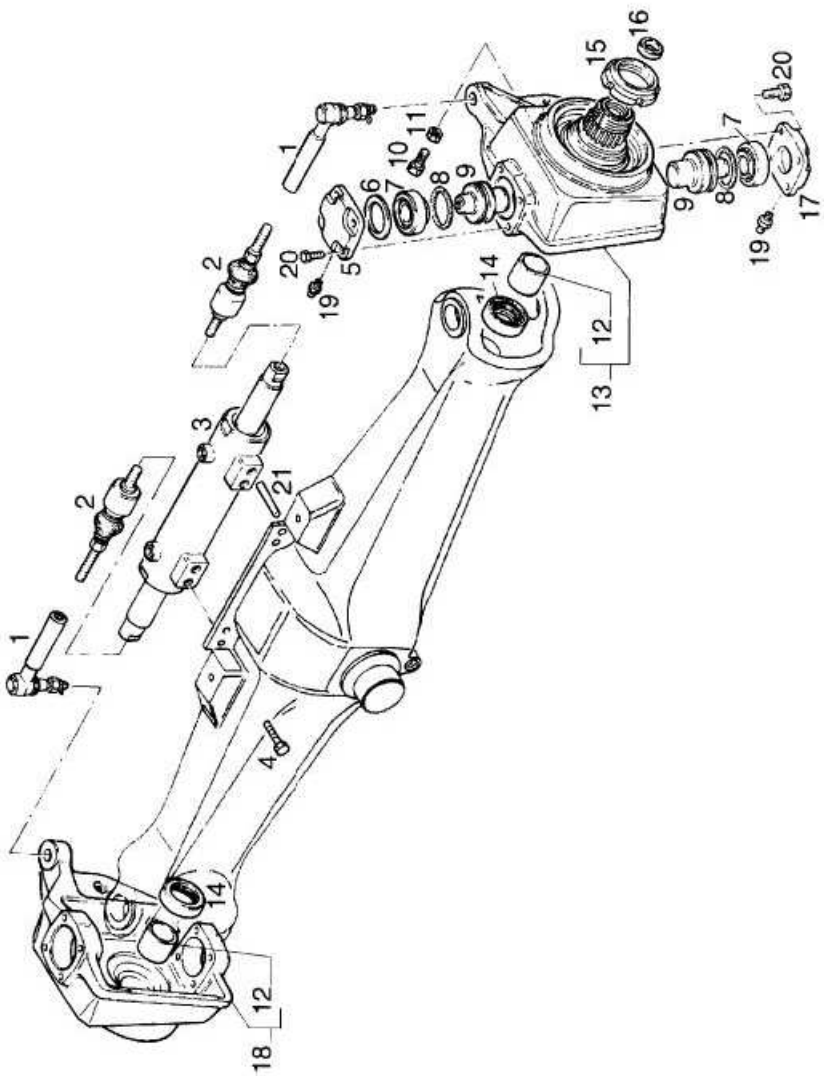

P/N 3764 946 M91

FORCELLE E CILINDRO STERZO

HOUSINGS AND STEERING CYLINDER — PIVOT ET CYLINDRE DIRECTION

LENKGABELN UND ZYLINDER — PIVOTE Y CILINDRO DE DIRECCION

DANA ITALIA S.p.A.

ISSUE 02 DC G-14880 11-09-98

4.0

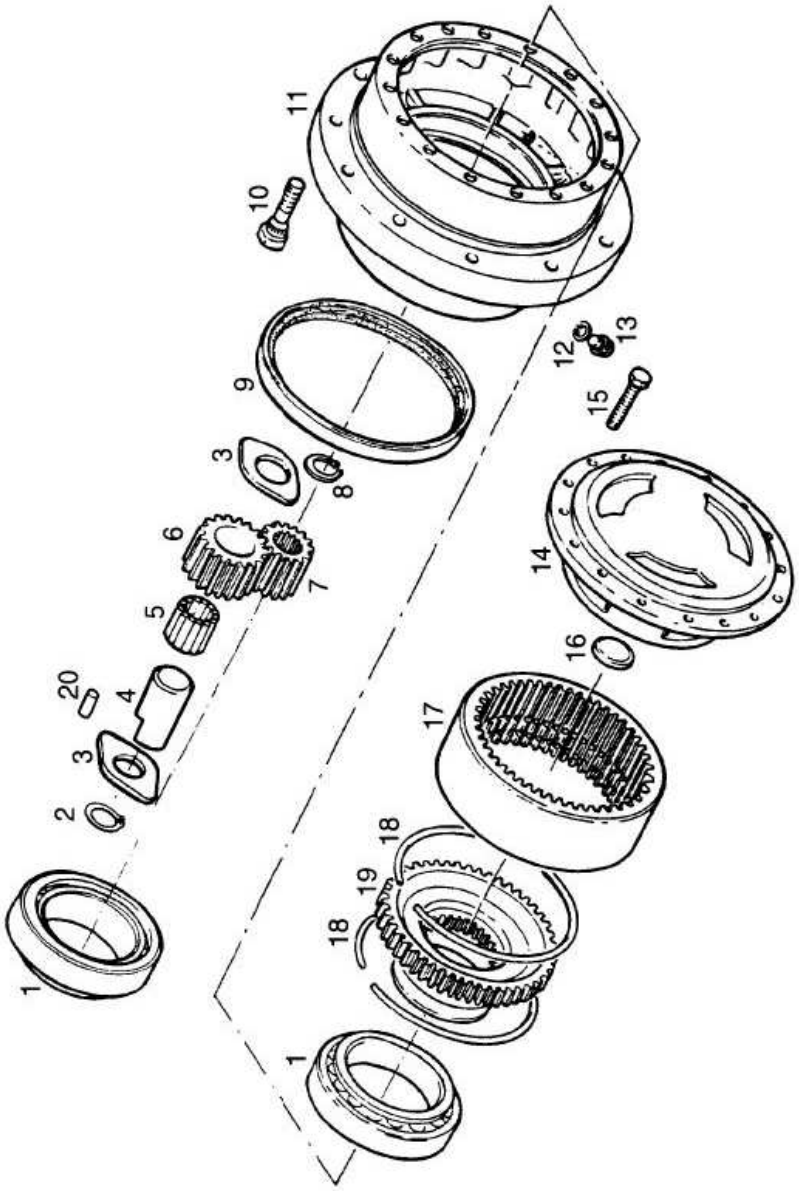

P/N 3764 946 M91

RIDUTTORE FINALE E MOZZO RUOTA

FINAL REDUCER AND WHEEL HUB
REDUCTEUR FINAL ET MOYEU DE ROUE
EDANTRIEB UND RADNABEN
REDUCTOR FINAL Y CUBO DE RUEDA

DANA ITALIA S.p.A.

ISSUE 02 DC G-14250 06-10-97

5.0